Schlossprogramm GU-SECURY

Pos.	Benennung			Artikelnr.	Bemerkung
	2-fache Verriegelung				
1A	Türverschluss mit 2 Fallenriegeln GU-SECURY Automatic vorgerichtet für A-Öffner			Siehe Bestellkatalog	
		Verriegelungssitz oben	Verriegelungssitz unten		
	Standardausführung L = 1750	730	760		
1V	Türverschluss mit 2 Fallenriegeln GU-SECURY Automatic TENF vorgerichtet für A-Öffner				
		Verriegelungssitz oben	Verriegelungssitz unten		
	Standardausführung L = 1750	730	760		
1X	Türverschluss mit 2 Fallenriegeln GU-SECURY Automatic TEOR vorgerichtet für A-Öffner				
		Verriegelungssitz oben	Verriegelungssitz unten		
		730	760		
	3-fache Verriegelung				
1F	Türverschluss mit 3 Fallenriegeln GU-SECURY Automatic3 vorgerichtet für A-Öffner				
		Verriegelungssitz oben	Verriegelungssitz unten		
	Standardausführung L = 1750	730	250 / 760		
1Y	Türverschluss mit 3 Fallenriegeln GU-SECURY Automatic6 vorgerichtet für A-Öffner				
		Verriegelungssitz oben	Verriegelungssitz unten		
	Standardausführung L = 1750	730	250 / 760		
	2-fache Verriegelung				
1B	Türverschluss mit 2 Doppelfallenriegeln GU-SECURY Automatic4 vorgerichtet für A-Öffner				
		Verriegelungssitz oben	Verriegelungssitz unten		
	Standardausführung L = 1750	730	760		
1L	Türverschluss mit 2 Automatic Doppelriegeln GU-SECURY Automatic Doppelriegel				
		Verriegelungssitz oben	Verriegelungssitz oben		
	Standardausführung L = 1750	730	760		
1W	Türverschluss mit 2 Automatic Doppelriegeln GU-SECURY Automatic Doppelriegel TENF				
		Verriegelungssitz oben	Verriegelungssitz oben		
	Standardausführung L = 1750	730	760		
	3-fache Verriegelung				
1G	Türverschluss mit 3 Doppelfallenriegeln GU-SECURY Automatic6 vorgerichtet für A-Öffner				
		Verriegelungssitz oben	Verriegelungssitz unten		
	Standardausführung L = 1750	730	250 / 760		

Flachstulp = 16, 20, 24
U-Stulp = 24 x 6, 24 x 8

Dornmaß D = 55, 65, 80, 90

Entfernung E = 92 (PZ)
Entfernung E = 94 (RZ)

Nuss □ 10

Weitere Verriegelungssitze siehe Bestellkatalog.

Zubehör SECURY

Pos.	Benennung		Artikelnr.	Bemerkung
8.2A	Sicherheitswinkelschließblech mit Austauschstück [1]		6-39482-01	
8.2B	Sicherheitswinkelschließblech mit Austauschstück [1]		6-39481-01	
8.2C	Sicherheitswinkelschließblech ohne Austauschstück		9-49977-01	
8.2D	Winkelschließblech		9-29558-01	
8.5A	Schließblech einfräsbar NL = 9		6-29094-01	
8.5B	Schließblech mit Austauschstück, einfräsbar		6-27594-00	
9.1A	Schließplatte Automatic, einfräsbar		6-31985-00	
9.1B	Sicherheitsschließplatte Automatic		9-34136-20	
9.1C	Sicherheitsschließplatte Automatic NL = 9		9-34136-18	
9.1E	Schließplatte Automatic4 und Automatic-DR, einfräsbar		6-32043-00	
9.2A	Winkelschließplatte		9-38551-01	
9.2B	Winkelschließplatte		9-38551-02	
9.4A	Schließgehäuse Automatic		9-37412-00	
9.6A	Schließplatte TE		6-40843-GC	
9.6B	Schließplatte TE		6-40843-GB	
62	Abdeckplatte Fallenriegel		9-40010-00	
65E	Elektrischer Türöffner GU-BKS ET8	Austauschstück federnd ET8 und ET8 S	6-35804-07	
65F		Austauschstück federnd ET8 F und ET8 FS	6-35805-07	
65G		Austauschstück federnd ET8 und ET8 S	6-38473-07	
65H		Austauschstück federnd ET8 F und ET8 FS	6-38474-07	
75B	Abdeckkappe		9-51896-01	
75C	Abdeckkappe		E-18819-00	
76A	Anbauset A-Öffner allgemein		K-18153-01	
77	Kabelübergang lösbar, verdeckt liegend		Siehe Bestellkatalog	
78	Kabelübergang Zubehör			
79A	Set SECUREconnect 200			
79B	Set SECUREconnect 50			
81A	Stulp SECUREconnect		9-45903-03	
89A	SECUREconnect mit Controller und Späneschutz		Siehe Bestellkatalog	
82	Systembodenschwelle		Siehe Bestellkatalog	
100A	Verlängerung Automatic Montageanleitung		6-37394-XX 0-47332-L0	
103A	Verlängerung Automatic4 Montageanleitung		6-37397-XX 0-47332-L0	
104A	Ansatzstulp oben		9-48687-XX	
105A	Ansatzstulp unten		9-48686-XX	
114A	Haustürband GU M 416 3D		Siehe Bestellkatalog	
114B	Haustürband GU M 516 3D			
114C	Haustürband GU C 616-18 FD 3D CONCEALED			
115A	Flügelteil-Dichtungsführung für GU M 516 3D			
115B	Flügelteil-Dichtungsführung für GU M 416 3D			
118A	Schließkeil		9-30871-00	
119A	Einbohrzapfen		9-30872-00	
135A	Verlängerung Automatic-DR Montageanleitung		6-40488-XX 0-47332-L0	
141	Schlosskasten SECURY TE Modul extern		6-40842-00	

[1] Austauschstück durch Austauschstück ET8 federnd ersetzen. (Pos. 65E, Pos. 65F, Pos. 65G, Pos. 65H)

Die Produktinformationen der Systemhersteller, insbesondere Informationen zu Materialeigenschaften wie z.B. Längenausdehnung von Profilen sind zu beachten.

Bei RC-geprüften Elementen müssen die Zusatzverriegelungen und der Schlosskasten seitlich und hinten evtl. hinterfüttert werden um hohe Kräfte aufnehmen zu können. Je nach Profilsystem und Materialeigenschaften muss die druckfeste Hinterfütterung individuell angepasst werden.

Zu Montage und Betrieb der SECURY Mehrfachverriegelungen müssen folgende Punkte beachtet werden:

1. Montage nur nach GU-Kundenzeichnung.
2. Schließblech und Schließplatten müssen genau zueinander ausgerichtet sein.
3. Die Verwendung von Schließblechen mit verstellbarem Austauschstück ist nur bei Verwendung einstellbarer Schließplatten für die Automatic-Verriegelungselemente zulässig.
4. Bei Einstellung des Austauschstücks müssen die Schließplatten an die neue Einstellung angepasst werden.
5. Die Verriegelungselemente müssen frei in die Schließplatten einlaufen können.
6. Bei geöffneter Tür kann das SECURY Automatic Schloss auf einwandfreie Funktion geprüft werden:
   - Auslösen der Verriegelungselemente durch Drücken des Auslösehebels in Riegelrichtung:
   → - Die Verriegelungselemente fahren vollständig aus.
   - Verriegelungselemente müssen jetzt gegen Zurückdrücken gesichert sein (Test durch gegendrücken).
   - Verriegelungselemente nach dem Test unbedingt mit dem Drücker oder Wechsel wieder zurückziehen.
7. Beim Transport der Tür Transportsicherungen verwenden.

Achtung!

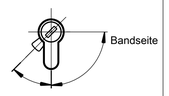

Bei Profilzylindern mit 90° Schließbartstellung muss der Schließbart nach dem Einbau zur Bandseite zeigen.
Die zulässige Stellung des Schließbarts bei abgezogenem Schlüssel nach DIN 18252 ist zu beachten.

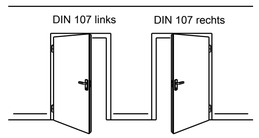

- Befestigungsschrauben für Türverschluss GU-SECURY. Nenndurchmesser max. Ø4,2 verwenden.
- Befestigungsschrauben für das Zubehör GU-SECURY und BKS, Nenndurchmesser max. Ø4,5 verwenden.

Generell ist der Verarbeiter für die sichere und dauerhafte Befestigung der Beschlagteile verantwortlich.

Achtung!

Die dreidimensionalen Darstellungen der Beschlagteile sind nicht maßstäblich abgebildet.

Bohrungsmaße können bei Verwendung von Sonderriegelsitzen abweichen.

Verwenden Sie keine Bohrschrauben zur Befestigung der Mehrfachverriegelung, da Späne in die Mehrfachverriegelung eindringen könnten!

Produktinformationen und Hinweise zum Gebrauch von Schlössern und Beschlägen siehe GU-Bestellkatalog sowie allgemeine Montage-, Bedienungs- und Wartungsanleitung: 0-48799

Weitere Informationen zur Tagesentriegelung (nur bei GU-SECURY Automatic) siehe www.tagesentriegelung.de

Frässchablone für Schließbleche siehe Zeichnung 0-43143-L0.

Fallenumstellung:

GU-SECURY manuell verriegelnde Systeme
Siehe Aufkleber auf Schlosskasten.

GU-SECURY Automatic
Siehe Aufkleber auf Schlosskasten bzw. Zusatzverriegelung.

NL = Nutlage
V = Schlosssitz (profilbezogen)

Schlossausführung	Drehwinkel Schlossnuss Öffnen / Verriegeln
SEC. A D33/35	37°
SEC. A D ≥ 40	27°

Blatt 2	SECURY Systemtechnik TENF und TEOR L = 1750
Blatt 3	SECURY Systemtechnik TE Modul extern L = 1750
Blatt 4	Mehrfachverriegelungen: Schnittdarstellungen und Flügelfräsung
Blatt 5	Mehrfachverriegelungen: Schnittdarstellungen und Rahmenfräsung
Blatt 6	Zubehör

1-flügelig
auswärts

XX Größenangaben sind profilabhängig, siehe GU-Bestellkatalog.

Stückliste

Description:
Türverschluss GU-BKS mit Tagesentriegelung
4 mm Falzluft
Neutrale Holzprofile

Date	Change No.	Sig	Ver.	Replacement for	Revision:	Iteration:	Level:	Scale	Drawing No.	Size	Sheet
28.08.2023	G40182	Ne	Üb	--	1	21	Released	%	0-49394-L0-0-0	A1	1/6

The documents accompanying the product were issued when the product was manufactured. The latest versions can be downloaded from www.gu-group.com. If in doubt or if you have any questions, you should verify at www.gu-group.com if the technical documents you have at hand are up to date. Be sure to use the latest edition of our technical documents.

Proprietary rights apply in accordance with ISO 16016.

Sprache
V9 EN, FR, ES, RU

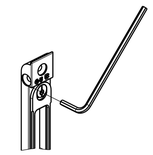

Einstellbereich Schließplatten:
NL = 9±1mm
NL ≥ 10±1.5mm
(SW 3)
1:2

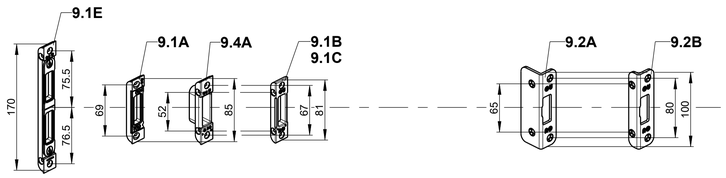

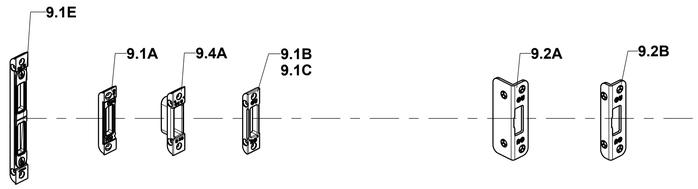

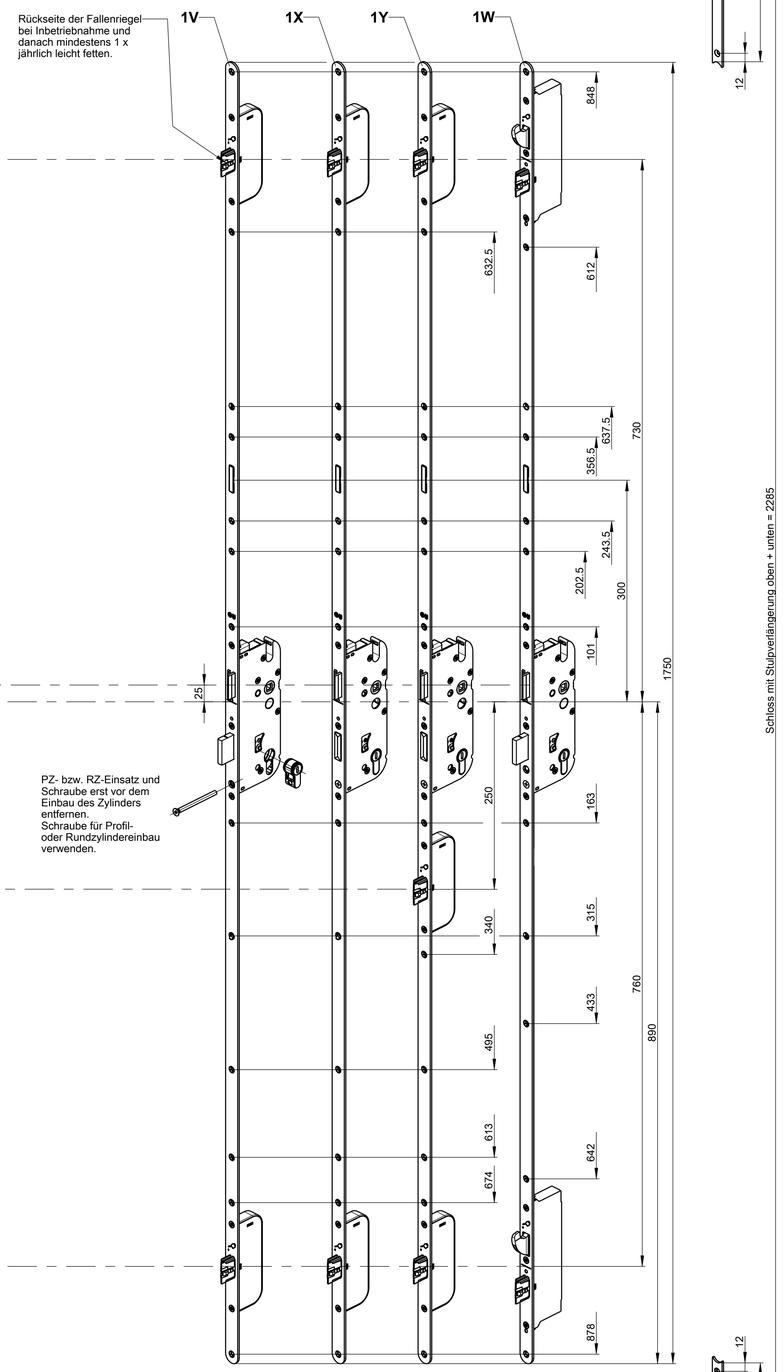

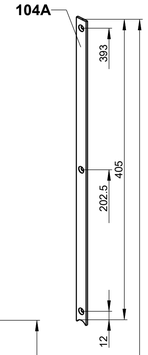

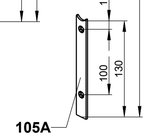

Schloss mit Stulpverlängerung oben + unten = 2285

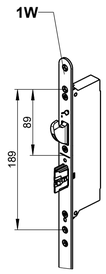

Befestigungslöcher sind nötig für RC4-fähiges Schloss und müssen bauseits angebracht werden.
Das zugehörige rahmenseitige Zubehör ist so zu positionieren, dass der ausgeschlossene Schließhaken eine möglichst große Überdeckung mit dem rahmenseitigen Zubehör aufweist.

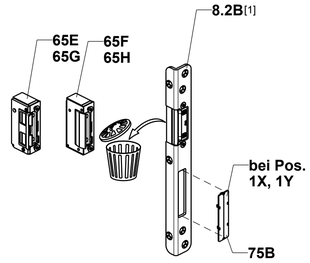

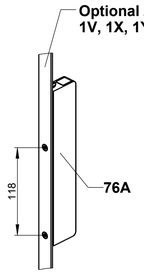

Optionale Montage A-Öffner mit Anschlusskabel und Stecker siehe Montageanleitung 0-45777-L0.

SECURY Systemtechnik TENF und TEOR
L = 1750

Description:
Türverschluss GU-BKS mit Tagesentriegelung
4 mm Falzluft
Neutrale Holzprofile

Date	Change No.	Sig	Ver.	Replacement for	Revision:	Iteration:	Level:	Scale	Drawing No.	Size	Sheet
28.08.2023	G40182	Ne	Üb	--	1	21	Released	%	0-49394-L0-0-0	A1	2/6

The documents accompanying the product were issued when the product was manufactured. Changes made since then to the product and/or documents are not included. You should verify at www.gu.com if the technical documents you have at hand are up to date. Be sure to use the latest edition of our technical documents.

Proprietary rights apply in accordance with ISO 16016.

Sprache
V9 EN, FR, ES, RU

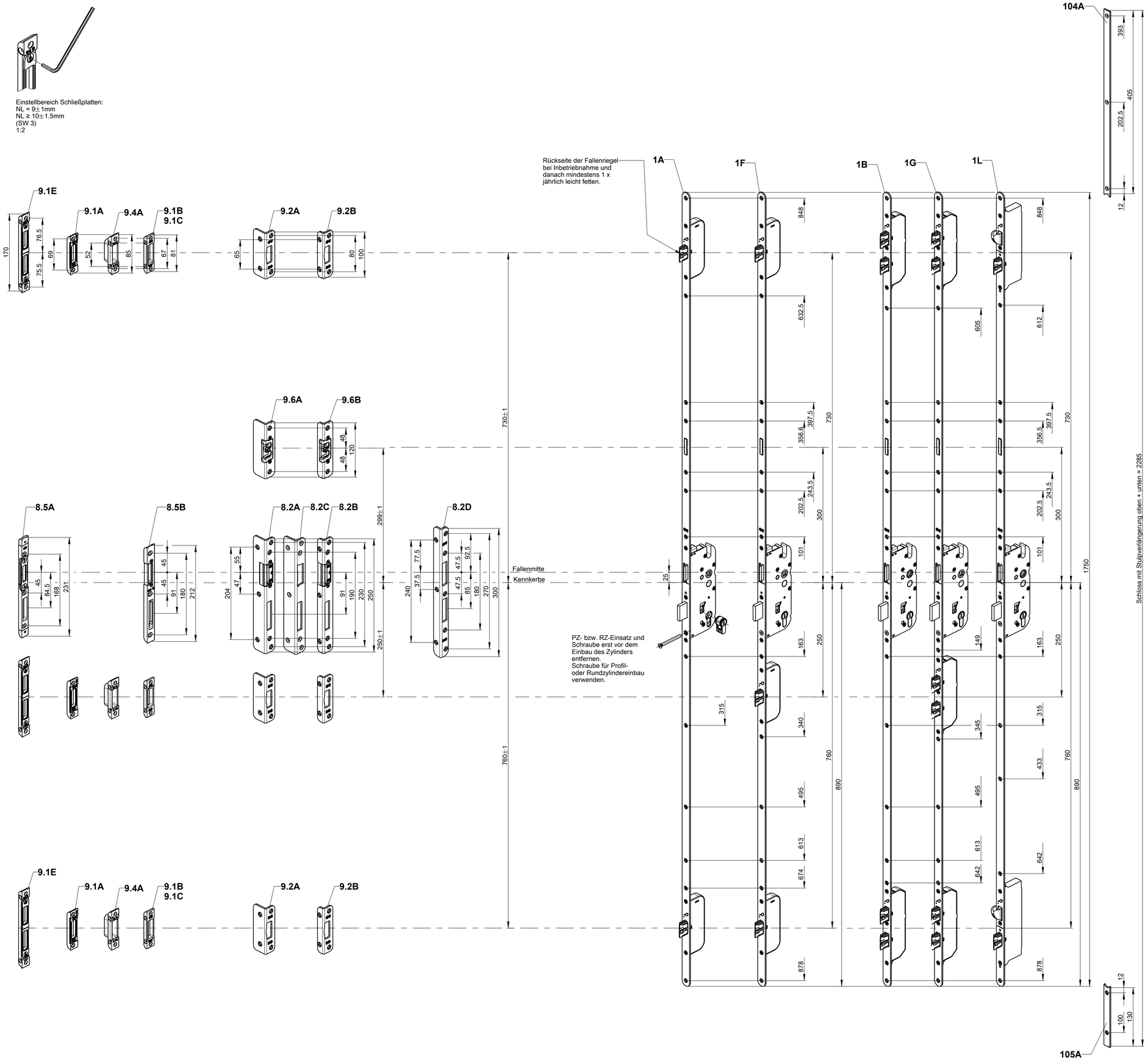

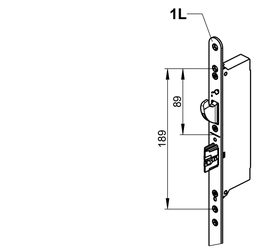

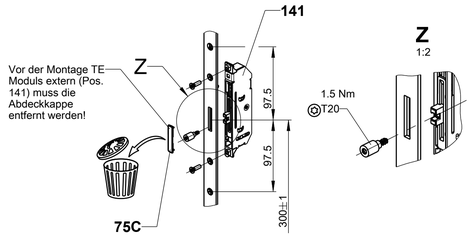

Optional: GU-SECURY Automatic vorgerichtet für TE-Modul Extern

Montageanleitung TE Modul siehe 0-49387

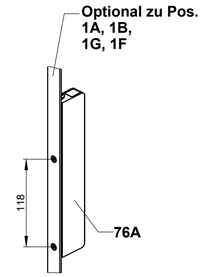

Optionale Montage A-Öffner mit Anschlusskabel und Stecker siehe Montageanleitung 0-45777-L0.

In der Zeichnung dargestellt: Stulp 20 mm, NL = 10 mm

SECURY Systemtechnik
TE Modul extern
L = 1750

Description:
Türverschluss GU-BKS mit Tagesentriegelung
4 mm Falzluft
Neutrale Holzprofile

Date	Change No.	Sig	Ver.	Replacement for	Revision	Iteration	Level	Scale	Drawing No.	Size	Sheet
28.08.2023	G40182	Ne	Üb	--	1	21	Released	%	0-49394-L0-0-0	A1	3/6

The documents accompanying the product were issued when the product was manufactured. They may not be updated to reflect subsequent changes to the product. If in doubt, you should verify at www.gu-com, if the technical documents you have at hand are up to date. Be sure to use the latest edition of the technical documents.
Proprietary rights apply in accordance with ISO 16016.

Sprache: EN, FR, ES, RU
V9

Fallenriegel | **Flügelfräsung für Fallenriegel** | **Doppelfallenriegel** | **Flügelfräsung für Doppelfallenriegel** | **Automatic Doppelriegel** | **Flügelfräsung für Automatic Doppelriegel**

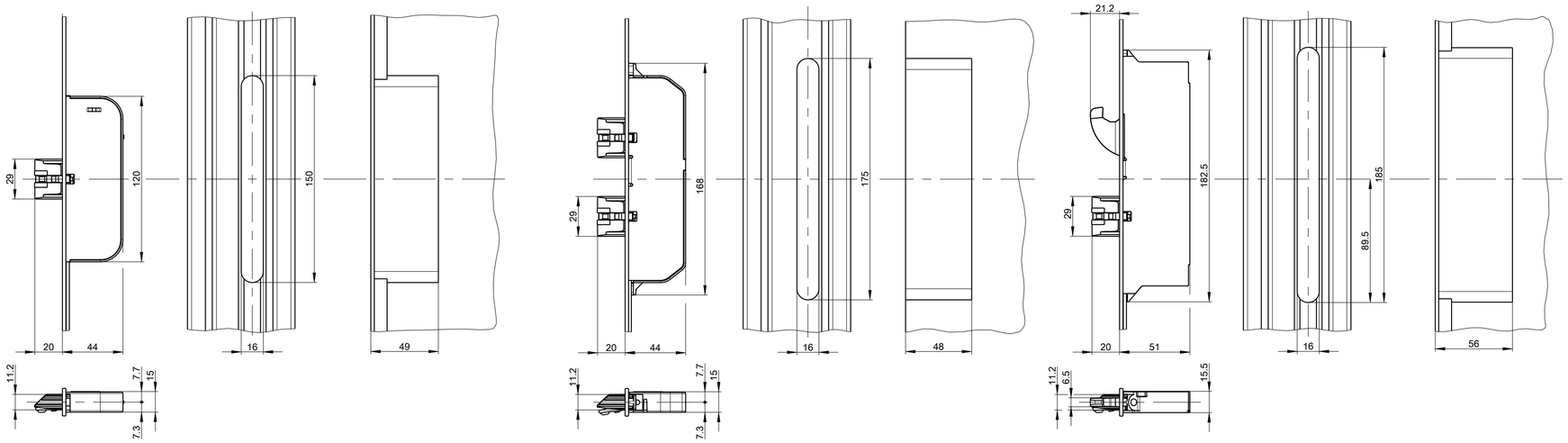

TE-Modul extern | **Flügelfräsung für TE-Modul extern**

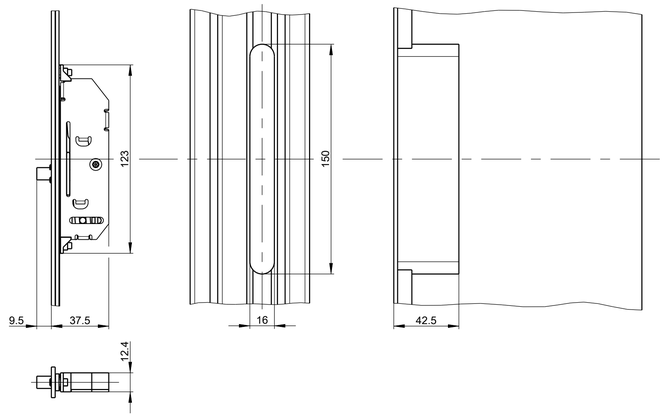

Schlosskasten mit PZ-Lochung | **Schlosskasten mit RZ-Lochung** | **Flügelfräsung für PZ-Lochung**

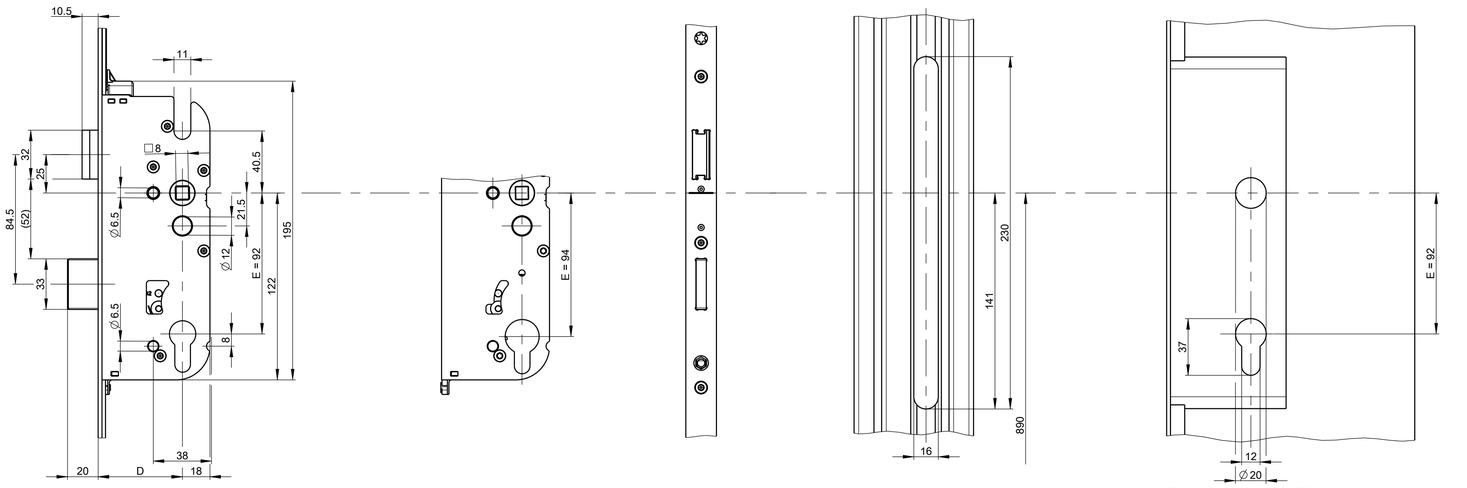

Flügelfräsung für RZ-Lochung

Fallenriegel

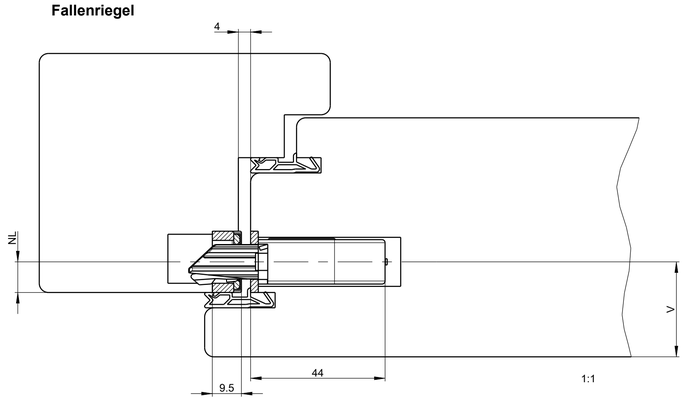

Automatic Doppelriegel

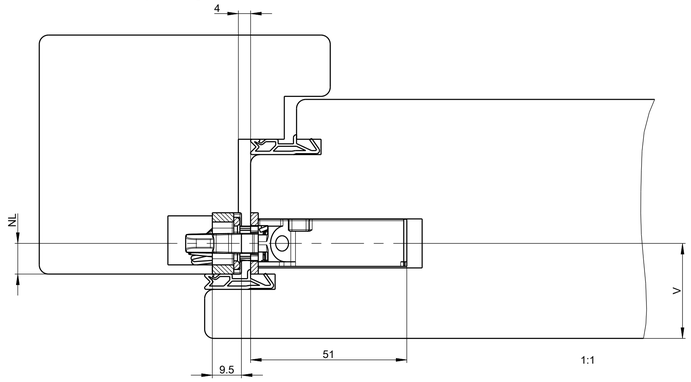

TE-Modul extern

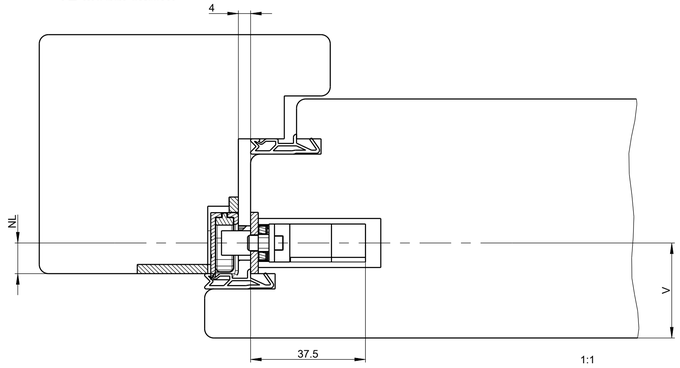

Schlosskasten

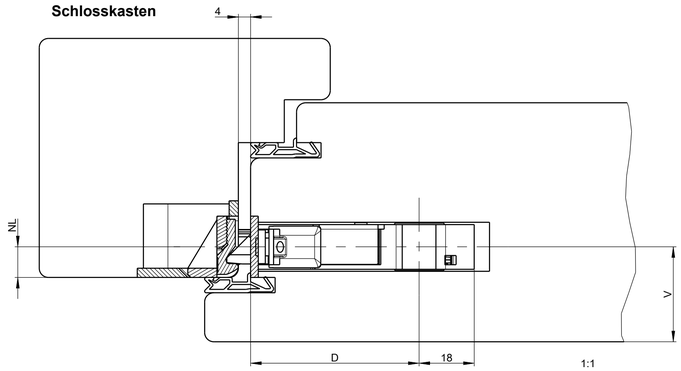

NL = Nutlage (Zubehör)
V = Schlosssitz (profilbezogen)
In der Zeichnung dargestellt: Stulp 20 mm, NL = 10 mm

Mehrfachverriegelungen: Schnittdarstellungen und Flügelfräsung

Description:
Türverschluss GU-BKS mit Tagesentriegelung
4 mm Falzluft
Neutrale Holzprofile

Date	Change No.	Sig	Ver.	Replacement for	Revision	Iteration	Level	Scale	Drawing No.	Size	Sheet
28.08.2023	G40182	Ne	Üb	--	1	21	Released	1:2	0-49394-L0-0-0	A1	4/6

The documents accompanying the product were issued when the product was manufactured. Due to subsequent changes to standards and other regulations, the product may differ from the documents. You should verify at www.gu.com, if the technical documents you have at hand are up to date. Be sure to use the latest edition of our technical documents.

Proprietary rights apply in accordance with ISO 16016.

Signs: EN, FR, ES, RU
V9

Rahmenfräsung für Schließplatte Pos. 9.1E

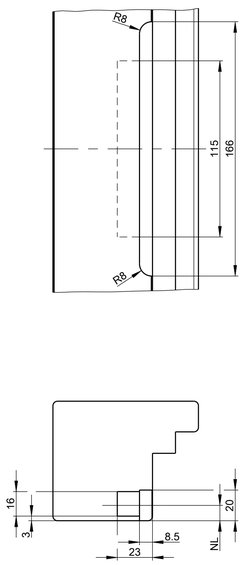

Rahmenfräsung für Schließplatte Pos. 9.1A, 9.1B, 9.1C, 9.4A

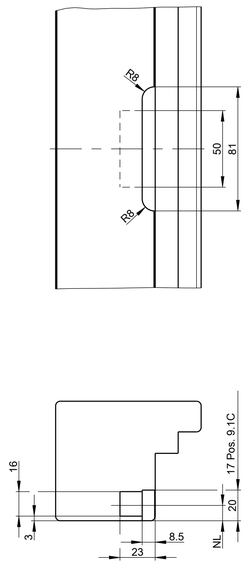

Rahmenfräsung für Winkelschließplatte Pos. 9.2A

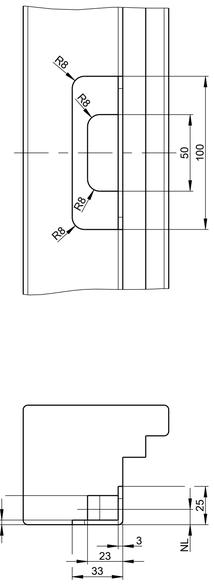

Rahmenfräsung für Winkelschließplatte Pos. 9.2B

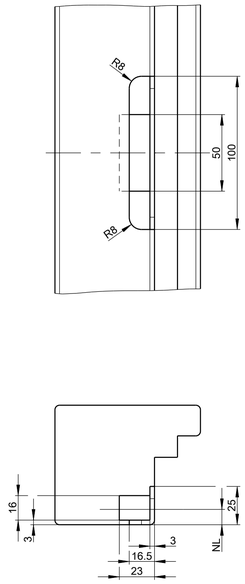

Rahmenfräsung für Schließplatte TE Pos. 9.6A

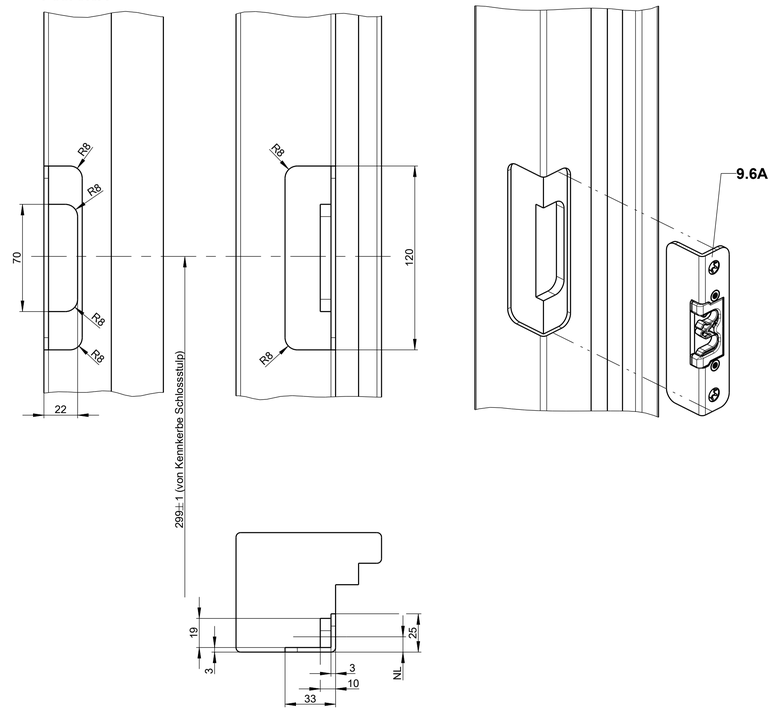

Rahmenfräsung für Schließblech Pos. 8.5B

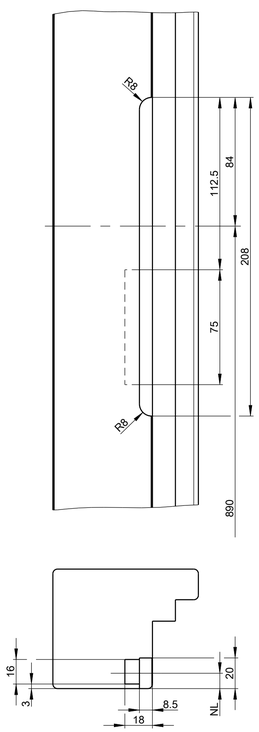

Rahmenfräsung für Schließblech Pos. 8.5A

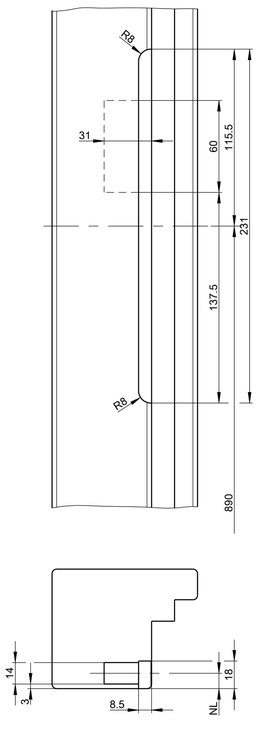

Rahmenfräsung für Winkelschließblech Pos. 8.2A, 8.2C

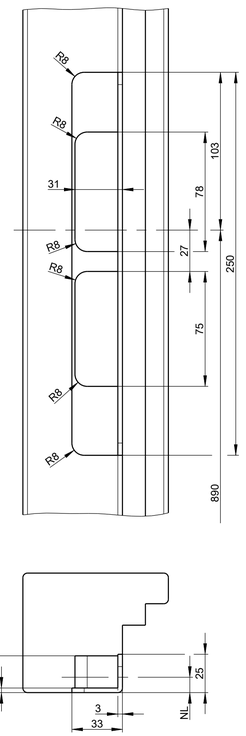

Rahmenfräsung für Winkelschließblech Pos. 8.2B

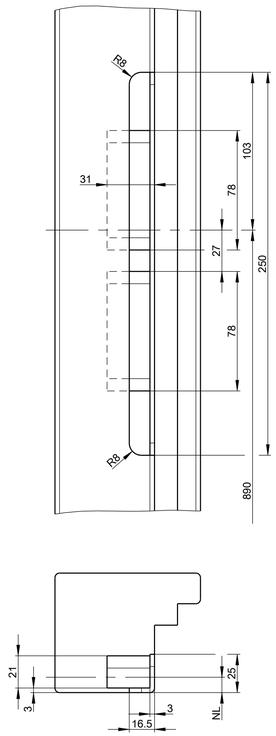

Rahmenfräsung für Winkelschließblech Pos. 8.2D

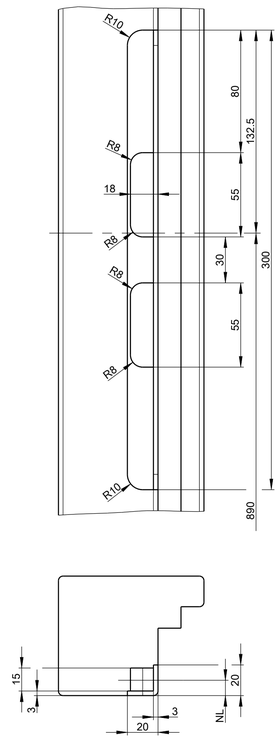

Rahmenfräsung für Schließplatte TE Pos. 9.6B

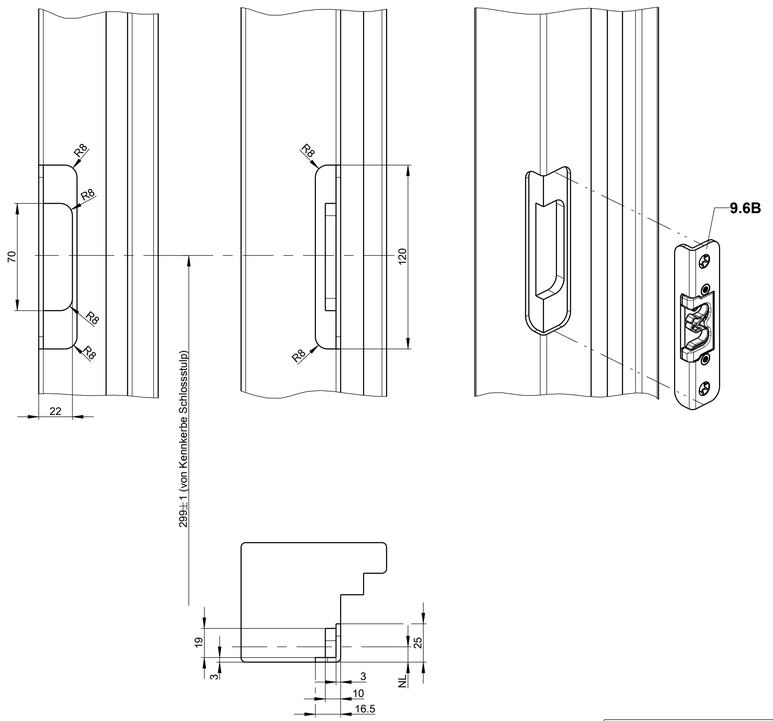

An der Ausfräsung für das Schließblech muss zwischen Falle und Riegel für die Verschraubung Holz stehen bleiben.

NL = Nutlage
In der Zeichnung dargestellt: Stulp 20 mm, NL = 10 mm

Mehrfachverriegelungen: Schnittdarstellungen und Rahmenfräsung

Description:
Türverschluss GU-BKS mit Tagesentriegelung
4 mm Falzluft
Neutrale Holzprofile

Date	Change No.	Sig	Ver.	Replacement for	Revision	Iteration	Level	Scale	Drawing No.	Size	Sheet
28.08.2023	G40182	Ne	Üb	--	1	21	Released	1:2	0-49394-L0-0-0	A1	5/6

The documents accompanying the product were issued when the product was manufactured. Due to the further development of the product, deviations between the documents and the product may occur. You should verify at www.gu.com if the technical documents you have at hand are up to date. Be sure to use the latest edition of the technical documents.

Proprietary rights apply in accordance with ISO 16016.

Sprache: EN, FR, ES, RU
V9

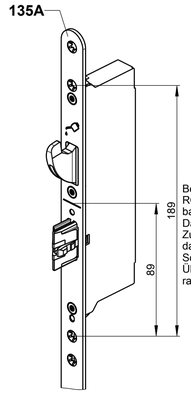

Befestigungslöcher sind nötig für RC4-fähiges Schloss und müssen bauseits angebracht werden. Das zugehörige rahmenseitige Zubehör ist so zu positionieren, dass der ausgeschlossene Schließhaken eine möglichst große Überdeckung mit dem rahmenseitigen Zubehör aufweist.

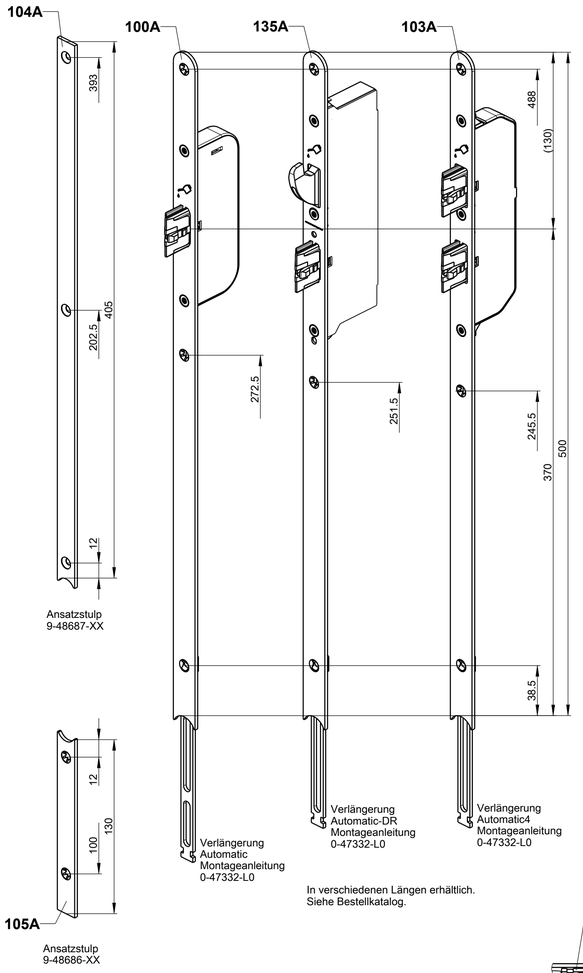

In verschiedenen Längen erhältlich.
Siehe Bestellkatalog.

Rahmenfräsung für GU-BKS Elektrotüröffner ET 8

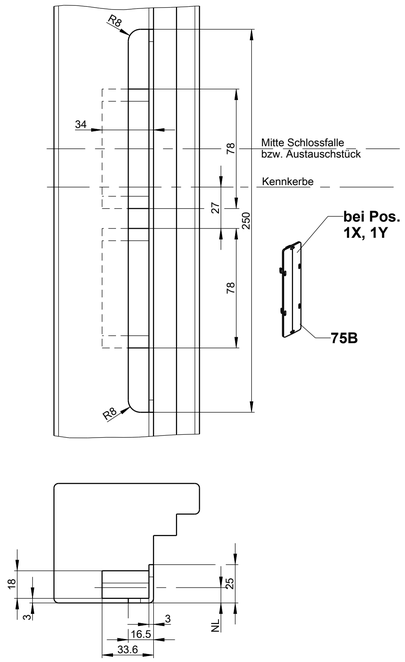

Elektrischer Türöffner

Montageanleitung SECURY Automatic TENF: 0-47276-L0
Montageanleitung SECURY Automatic TEOR: 0-48517-L0

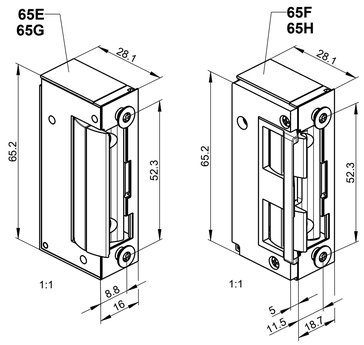

Schlosskasten

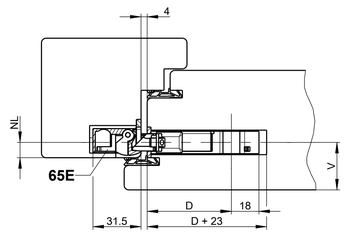

Bandsicherung

Einstellhinweis:

Schließkeile möglichst nahe der Bänder montieren.
Verzahnung der Einbohrzapfen ist parallel zur Verzahnung der Bandsicherungplatte (siehe Schnittdarstellung rechts) einzustellen.
Funktion prüfen.

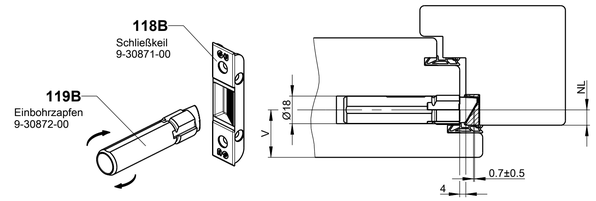

Für die Montage der Ausführung RC müssen folgende Punkte beachtet werden:

1. Es sind Holzarten mit einer Rohdichte ≥ 0,6g/cm³ (Merkblatt HO.06-2/A1) zu wählen, da diese ein sehr gutes Stehvermögen haben.
2. Passende Schraubengröße verwenden.
3. Sämtliche Schrauben vorbohren (0,8 x Kern-Ø).
4. Die umlaufende Falzluft soll maximal 4 mm betragen.
5. Verwendung einer bandseitigen Sicherung auf Höhe der Verriegelungssitze.
6. Verwendung von RC2- oder RC3-geprüften Haustürbändern (GU M 416 3D oder GU M 516 3D).

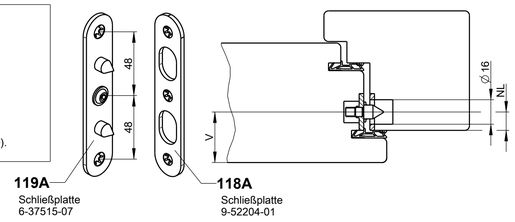

Kabelübergang

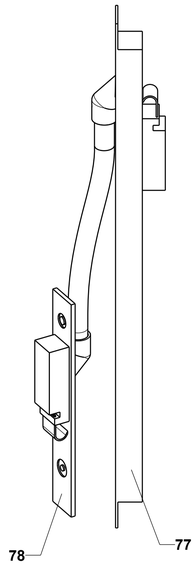

Durch Steckverbindung lösbar
(bei Verwendung von trennbarem Kabelübergang)
Montageanleitung: 0-45510-L0

Siehe Bestellkatalog.

Abdeckplatte Fallenriegel
9-40010-00

Verwendungszweck und Montage der Abdeckplatte siehe Zeichnung 0-44015-L0.

SECUREconnect

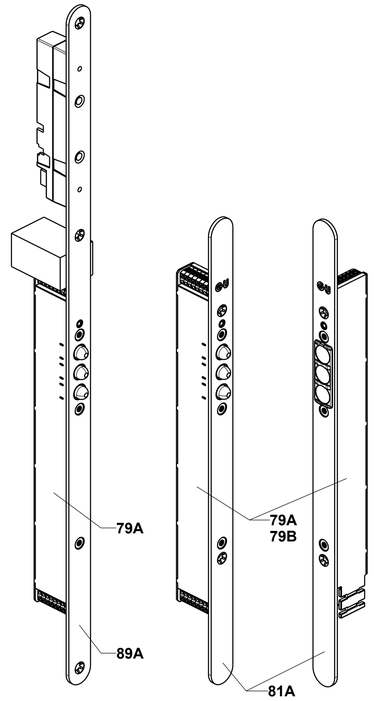

Stulp SECUREconnect

Bedienungsanleitung/-en: 0-45654-L0
Montageanleitung: 0-45733-L0

mit integriertem Netzteil

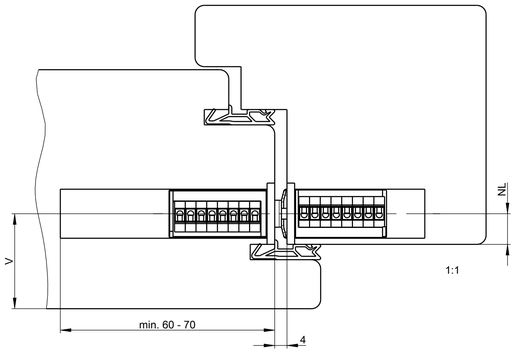

Siehe Bestellkatalog.

Haustürband

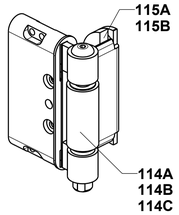

Siehe Bestellkatalog.

Systembodenschwelle

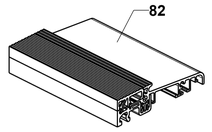

Siehe Bestellkatalog.

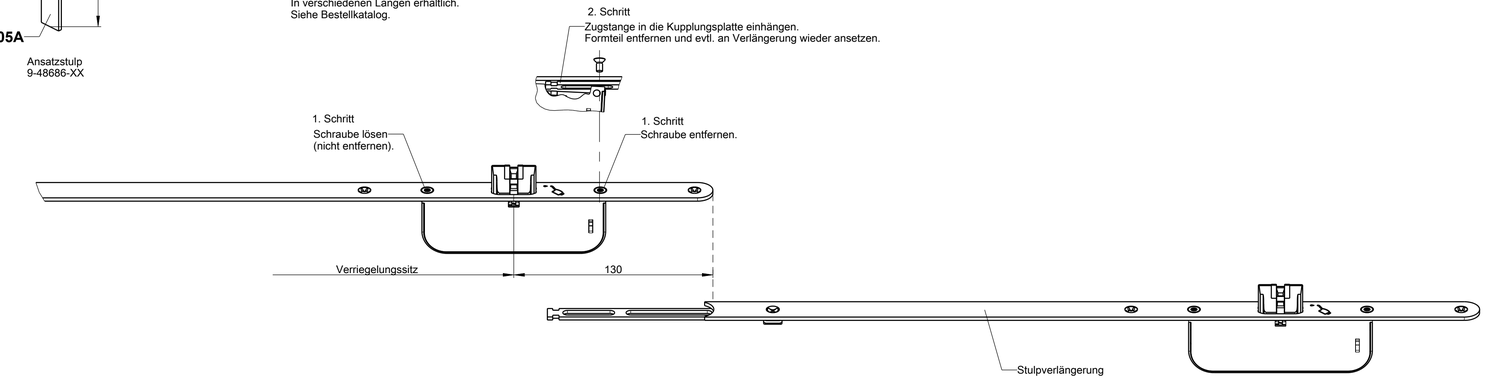

NL = Nutlage
V = Schlosssitz (profilbezogen)

Zubehör

Description:
Türverschluss GU-BKS mit Tagesentriegelung
4 mm Falzluft
Neutrale Holzprofile

Date	Change No.	Sig	Ver.	Replacement for	Revision:	Iteration:	Level:	Scale	Drawing No.	Size	Sheet
28.08.2023	G40182	Ne	Üb	--	1	21	Released	1:2	0-49394-L0-0-0	A1	6/6

The documents accompanying the product were issued when the product was manufactured. They are kept up to date only for the product in question and delivered with it. You should verify at www.gu.com, if the technical documents you have at hand are up-to-date. Be sure to use the latest edition of the technical documents.
Proprietary rights apply in accordance with ISO 16016.

Signs: EN, FR, ES, RU
V0