Einsteckschlösser

Pos.	Benennung		Artikelnr.	Bemerkung
4A	GU-SECURY Economy	Flachstulp = 16, 20, 24 U-Stulp = 24 x 6, 24 x 8 Dornmaß D = 55, 65, 80, 90 Entfernung E = 92 (PZ) Entfernung E = 94 (RZ) Nuss ☐ 10	6-34224-XX	
50	Haustürschloss BKS	Flachstulp = 20, 22, 24, 28 Dornmaß D = 55, 60, 65, 80 Entfernung E = 92 Nuss ☐ 10	B-00240-XX	

Schlossprogramm GU-SECURY

Pos.	Benennung			Artikelnr.	Bemerkung
	2-fache Verriegelung				
1A	Türverschluss mit 2 Fallenriegeln GU-SECURY Automatic vorgerichtet für A-Öffner und vorgerichtet für Sperrbügel				
		Verriegelungssitz oben	Verriegelungssitz unten		
	Standardausführung L = 1750	730	760		
2A	Türverschluss mit 2 Massivriegeln GU-SECURY MR2 und vorgerichtet für Sperrbügel				
		Verriegelungssitz oben	Verriegelungssitz unten		
	Standardausführung L = 1750	730	760		
2B	Türverschluss mit 2 Schließhaken GU-SECURY SH2				
		Verriegelungssitz oben	Verriegelungssitz unten		
	Standardausführung L = 1750	730	760		
	3-fache Verriegelung				
1F	Türverschluss mit 3 Fallenriegeln GU-SECURY Automatic3 vorgerichtet für A-Öffner und vorgerichtet für Sperrbügel				
		Verriegelungssitz oben	Verriegelungssitz unten		
	Standardausführung L = 1750	730	250 / 760		
2F	Türverschluss mit 4 Massivriegeln GU-SECURY MR4				
		Verriegelungssitz oben	Verriegelungssitz unten		
	Standardausführung L = 1750	300 / 730	250 / 760		
2G	Türverschluss mit 4 Schließhaken GU-SECURY SH4				
		Verriegelungssitz oben	Verriegelungssitz unten		
	Standardausführung L = 1750	300 / 730	250 / 760		
	4-fache Verriegelung				
2H	Türverschluss Massivriegel/Rollzapfen GU-SECURY MR/R				
		Verriegelungssitz oben	Verriegelungssitz unten		
	Standardausführung L = 1750	300 / 730	250 / 760		
	2-fache Verriegelung				
1B	Türverschluss mit 2 Doppelfallenriegeln GU-SECURY Automatic4 mit Sperrbügel vorgerichtet für A-Öffner und vorgerichtet für Sperrbügel				
		Verriegelungssitz oben	Verriegelungssitz unten		
	Standardausführung L = 1750	730	760		
1L	Türverschluss mit 2 Automatic Doppelriegeln Automatic Doppelriegel und vorgerichtet für Sperrbügel				
		Verriegelungssitz oben	Verriegelungssitz oben		
	Standardausführung L = 1750	730	760		
2C	Türverschluss mit 2 Doppelriegeln GU-SECURY DR und vorgerichtet für Sperrbügel				
		Verriegelungssitz oben	Verriegelungssitz unten		
	Standardausführung L = 1750	730	760		
	3-fache Verriegelung				
1G	Türverschluss mit 3 Doppelfallenriegeln GU-SECURY Automatic6 mit Sperrbügel vorgerichtet für A-Öffner und vorgerichtet für Sperrbügel				
		Verriegelungssitz oben	Verriegelungssitz unten		
	Standardausführung L = 1750	730	250 / 760		

Flachstulp = 16, 20, 24
Dornmaß D = 55, 65, 80, 90
Entfernung E = 92 (PZ)
Entfernung E = 94 (RZ)
Nuss ☐ 10

Siehe Bestellkatalog

Weitere Verriegelungssitze siehe Bestellkatalog.

GU-SECURY Falzhebelgetriebe

Pos.	Benennung				Ausschlusseinheit 130	270	520	770	Artikelnr.	Bemerkung
	wahlweise	Flügelfalzhöhe	Verriegelungssitz oben	Falzhebelgetriebe ungekürzt						
31A	Falzhebelgetriebe Automatic passend auch für MR und SH Nutlage 10 (24 x 8 x 8 x 2)	1850-2110	580	1850	2	--	--	--	Siehe Bestellkatalog	
		2111-2250			1	1	--	--		
		2000-2260	730	2000	2	--	--	--		
		2261-2400			1	1	--	--		
31C	Falzhebelgetriebe Automatic3 Nutlage 10 (24 x 8 x 8 x 2)	2185-2445	915	2185	2	--	--	--		
		2446-2585			1	1	--	--		
		2586-2835			1	--	1	--		
		2836-3085			1	--	--	1		
31B	Falzhebelgetriebe Automatic4 passend auch für DR und Automatic-DR Nutlage 10 (24 x 8 x 8 x 2)	1880-2110	580	1850	2	--	--	--		
		2111-2250			1	1	--	--		
		2030-2260	730	2000	2	--	--	--		
		2261-2400			1	1	--	--		
31D	Falzhebelgetriebe Automatic6 Nutlage 10 (24 x 8 x 8 x 2)	2215-2445	915	2215	2	--	--	--		
		2446-2585			1	1	--	--		
		2605-2835			1	--	1	--		
		2855-3085			1	--	--	1		
32A	Ausschlusseinheit	Länge = 130								
32B	Ausschlusseinheit	Länge = 270								
32C	Ausschlusseinheit	Länge = 520								
32D	Ausschlusseinheit	Länge = 770								
32I	Ausschlusseinheit	Länge = 160	Zur Flügelfalzhöhe müssen 30 mm addiert werden!							
33A	Schließplatte Falzhebelgetriebe								6-33695-XX	
34A	Schließplatte GU-Systembodenschwelle								6-39094-XX	
34B	Schließplatte GU-Systembodenschwelle								6-34877-00	
82	Systembodenschwelle								Siehe Bestellkatalog	
111A	Verlängerung Automatic MR und SH	Länge = 500	Muss zu Flügelfalzhöhe addiert werden!						6-37596-XX	Wunschteil
112A	Verlängerung Automatic4, DR und Automatic DR	Länge = 500							6-37597-XX	
111B	Verlängerung Automatic MR und SH	Länge = 800							6-37598-XX	
112B	Verlängerung Automatic4, DR und Automatic DR	Länge = 800							6-37599-XX	

Die Produktinformationen der Systemhersteller, insbesondere Informationen zu Materialeigenschaften wie z.B. Längenausdehnung von Profilen sind zu beachten.

Bei RC-geprüften Elementen müssen die Zusatzverriegelungen und der Schlosskasten seitlich und hinten evtl. hinterfüttert werden um hohe Kräfte aufnehmen zu können. Je nach Profilsystem und Materialeigenschaften muss die druckfeste Hinterfütterung individuell angepasst werden.

Zu Montage und Betrieb der SECURY Mehrfachverriegelungen müssen folgende Punkte beachtet werden:

1. Montage nur nach GU-Kundenzeichnung.
2. Schließblech und Schließplatten müssen genau zueinander ausgerichtet sein.
3. Die Verwendung von Schließblechen mit verstellbarem Austauschstück ist nur bei Verwendung einstellbarer Schließplatten für die Automatic-Verriegelungselemente zulässig.
4. Bei Einstellung des Austauschstücks müssen die Schließplatten an die neue Einstellung angepasst werden.
5. Die Verriegelungselemente müssen frei in die Schließplatten einlaufen können.
6. Bei geöffneter Tür kann das SECURY Automatic Schloss auf einwandfreie Funktion geprüft werden:
   - Auslösen der Verriegelungselemente durch Drücken des Auslösehebels in Riegelrichtung:
   - Die Verriegelungselemente fahren vollständig aus.
   - Verriegelungselemente nach dem Test unbedingt mit dem Drücker oder Wechsel wieder zurückziehen.
7. Beim Transport der Tür Transportsicherungen verwenden.

Achtung!

Bei Profilzylindern mit 90°
Schließbartstellung muss der Schließbart nach dem Einbau zur Bandseite zeigen.
Die zulässige Stellung des Schließbarts bei abgezogenem Schlüssel nach DIN 18252 ist zu beachten.

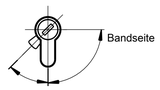

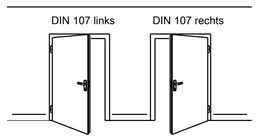

- Befestigungsschrauben für Türverschluss GU-SECURY, Nenndurchmesser max. Ø4,2 verwenden.
- Befestigungsschrauben für das Zubehör GU-SECURY und BKS, Nenndurchmesser max. Ø4,5 verwenden.

Generell ist der Verarbeiter für die sichere und dauerhafte Befestigung der Beschlagteile verantwortlich.

Achtung!

Die dreidimensionalen Darstellungen der Beschlagteile sind nicht maßstäblich abgebildet.

Bohrungsmaße können bei Verwendung von Sonderriegelsitzen abweichen.

Verwenden Sie keine Bohrschrauben zur Befestigung der Mehrfachverriegelung, da Späne in die Mehrfachverriegelung eindringen könnten!

Produktinformationen und Hinweise zum Gebrauch von Schlössern und Beschlägen siehe GU-Bestellkatalog sowie allgemeine Montage-, Bedienungs- und Wartungsanleitung: 0-48779

Weitere Informationen zur Tagesentriegelung (nur bei GU-SECURY Automatic) siehe www.tagesentriegelung.de

Abgebildete Holzquerschnitte sind unverbindliche Ausführungsvorschläge.

Frässchablone für Schließbleche siehe Zeichnung 0-43143-L0.

Fallenumstellung:

GU-SECURY manuell verriegelnde Systeme
Siehe Aufkleber auf Schlosskasten.

GU-SECURY Automatic
Siehe Aufkleber auf Schlosskasten bzw. Zusatzverriegelung.

NL = Nutlage
V = Schlosssitz (profilbezogen)

Falztreibriegelschloss

Pos.	Benennung		Artikelnr.	Bemerkung
20B	Schaltschloss		B 1895 00XX	
23	Falztreibriegelschloss 1899		B 1899 0266	
27	Stangenführungsplatte B 9019		B 9019 0001	
29A	Bodenschließmulde B-0028		B-00280-20	
29B	Bodenschließmulde B 9009		B 9009 0001	
30A	Treibriegelstange (massiv)	Stangenlänge		
		437	B 9006 0001	
		687	B 9006 0002	
		937	B 9006 0003	
		1187	B 9006 0004	
		1487	B 9006 0005	
		1987	B 9006 0006	
		2487	B 9006 0007	
		2987	B 9006 0008	
30B	Treibriegelstange B 9006	Stangenlänge		
		450	B 9006 0009	
		700	B 9006 0010	
		760	B 9006 0011	
		1200	B 9006 0012	
		1500	B 9006 0013	
		2000	B 9006 0014	
		2500	B 9006 0015	
		3000	B 9006 0016	
47	Schließplatte Bodenmulde		K-19192-01	

Schlossausführung	Drehwinkel Schlossnuss Öffnen / Verriegeln
SEC. A D33/35	37°
SEC. A D ≥ 40	27°
SEC. V	18°

1-flügelig auswärts

2-flügelig auswärts

Blatt 1	Stückliste
Blatt 2	Stückliste Zubehör
Blatt 3	Einsteckschlösser
Blatt 4	SECURY Systemtechnik L = 1750
Blatt 5	SECURY Systemtechnik L = 1750
Blatt 6	Falzhebelgetriebe
Blatt 7	Türkantriegel mit SECURY L = 1750
Blatt 8	Falztreibriegelschloss mit SECURY L = 1750
Blatt 9	Mehrfachverriegelungen: Schnittdarstellungen und Flügelfräsung
Blatt 10	Mehrfachverriegelungen: Schnittdarstellungen und Flügelfräsung
Blatt 11	Mehrfachverriegelungen: Schnittdarstellungen und Rahmenfräsung
Blatt 12	Zubehör

XX Größenangaben sind profilabhängig, siehe GU-Bestellkatalog.

Stückliste

Description:
Türverschluss GU-BKS
4 mm Falzluft
Neutrale Holzprofile

Date	Change No.	Sig	Ver.	Replacement for	Revision	Iteration	Level	Scale	Drawing No.	Size	Sheet
02.07.2024	G41281	Ei	Üb	--	10	6	Released	%	0-47065-L0-0-0	A1	1/12

The documents accompanying the product were issued when the product was manufactured. They may be out of date when you receive the product, or may not be up to date for the product you have at hand. If in doubt, you should verify at www.gu-group.com, or the technical documents you have at hand are up to date. Be sure to use the latest edition of our technical documents.

Proprietary rights apply in accordance with ISO 16016.

Sprache: EN, FR, ES, RU
V9

Zubehör SECURY

Pos.	Benennung	Artikelnr.	Bemerkung
8.2A	Sicherheitswinkelschließblech mit Austauschstück	6-39482-01	Wunschteil
8.2B	Sicherheitswinkelschließblech mit Austauschstück	6-39481-01	
8.2C	Winkelschließblech	9-29558-00	
8.2D	Sicherheitswinkelschließblech ohne Austauschstück	9-49977-01	
8.2E	Winkelschließblech mit Austauschstück NL = 9	6-24156-00	
8.5A	Schließblech einfräsbar NL = 9	6-27594-00	
8.5B	Schließblech mit Austauschstück, einfräsbar	6-29094-01	
9.1A	Schließplatte Automatic und MR, einfräsbar	6-31985-00	
9.1B	Sicherheitsschließplatte Automatic	9-34136-20	
9.1C	Sicherheitsschließplatte Automatic NL = 9	9-34136-18	
9.1D	Schließplatte SH	9-35921-00	
9.1E	Schließplatte Automatic4, DR und Automatic-DR einfräsbar	6-32043-00	
9.2A	Winkelschließplatte 25 x 33 x 3	9-38551-01	
9.2B	Winkelschließplatte 25 x 16.5 x 3	9-38551-02	
9.4A	Schließgehäuse Automatic	9-37412-00	
9.5A	Schließplatte R, einfräsbar	9-27864-00	
9.6A	Winkelschließplatte TE 25 x 16.5 x3	K-21082-GB	
9.6B	Winkelschließplatte TE 25 x 33 x3	K-21082-GC	
10I	Sicherheitsschließleiste Automatic, MR und SH	6-30816-01	
11A	Fangplatte verdeckt liegend	6-28650-00	
11B	Fangplatte verdeckt liegend	6-36017-01	
29C	Bodenbuchse	9-29525-00	
60	Sperrbügeldrehgriff	B-70790-00-0-1	
	Sperrbügeldrehgriff (Edelstahl)	B-70790-00-0-3	
61	Bohrlehren	6-29217-01	
62	Abdeckplatte Fallenriegel	9-40010-00	
65A	Elektrischer Türöffner GU-BKS ET8	Siehe Bestellkatalog	
75C	Abdeckkappe	E-18819-00	
76A	Anbauset A-Öffner allgemein	K-18153-01	
76B	Anbauset A-Öffner servo allgemein	K-19020-01	
77	Kabelübergang lösbar, verdeckt liegend	Siehe Bestellkatalog	
78	Kabelübergang Zubehör		
79A	Set SECUREconnect 200		
79B	Set SECUREconnect 50		
81A	Stulp SECUREconnect	9-45903-03	
89A	SECUREconnect mit Controller und Späneschutz	Siehe Bestellkatalog	
94A	Türkantriegel	K-13387-00	
94B	Türkantriegel mit integrierter Schließplatte	K-15649-03	
100A	Verlängerung Automatic MR und SH Montageanleitung	6-37394-XX 0-47332-L0	
101A	Verlängerung MR Montageanleitung	6-37395-XX 0-47332-L0	
102A	Verlängerung SH Montageanleitung	6-37396-XX 0-47332-L0	
103A	Verlängerung Automatic4, DR und Automatic DR Montageanleitung	6-37397-XX 0-47332-L0	
104A	Ansatzstulp oben	9-48687-XX	
105A	Ansatzstulp unten	9-48686-XX	
110A	Verlängerung DR Montageanleitung	6-37398-XX 0-47332-L0	
113A	Schließplatte einfräsbar	6-27175-00	
114A	Haustürband GU M 416 3D	Siehe Bestellkatalog	
114B	Haustürband GU M 516 3D		
115A	Flügelteil-Dichtungsführung für GU M 516 3D		
115B	Flügelteil-Dichtungsführung für GU M 416 3D		
118A	Schließkeil	9-30871-00	
119A	Einbohrzapfen	9-30872-00	
134A	Sperrbügel-Set 8 Montageanleitung	K-20085-XX 0-48664-L0	
134B	Sperrbügel-Set 11 Montageanleitung	K-20086-XX 0-48664-L0	
135A	Verlängerung Automatic-DR Montageanleitung	6-40488-XX 0-47332-L0	
136	Kabelübergang mit integriertem Netzteil	B-5527-0200	
141	Schlosskasten SECURY TE Modul extern	K-21081-00	
144	Aufnahmekasten	B-5527-0230	

XX Größenangaben sind profilabhängig, siehe GU-Bestellkatalog.

Stückliste Zubehör

Description:
Türverschluss GU-BKS
4 mm Falzluft
Neutrale Holzprofile

Date	Change No.	Sig	Ver.	Replacement for	Revision:	Iteration:	Level:	Scale	Drawing No.	Size	Sheet
02.07.2024	G41281	Ei	Üb	--	10	6	Released	%	0-47065-L0-0-0	A1	2/12

The documents accompanying the product were issued when the product was manufactured. Due to subsequent technical modifications of the product, deviations may arise. You should verify at www.g-u.com, if the technical documents you have at hand are up to date. Be sure to use the latest edition of the technical documents.

Proprietary rights apply in accordance with ISO 16016.

Sprache: EN, FR, ES, RU

V9

GU-SECURY Economy

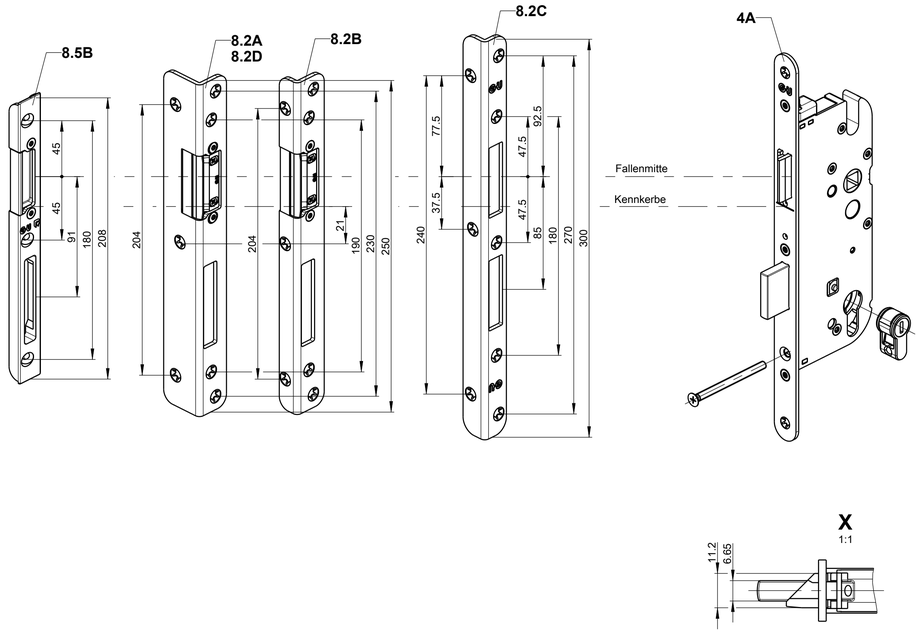

Schlosskasten SECURY Economy mit PZ-Lochung

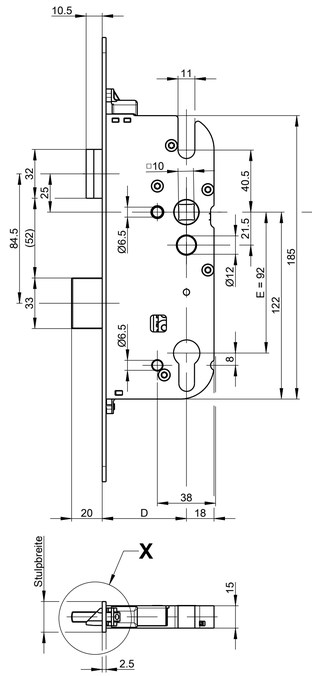

Schlosskasten mit RZ-Lochung

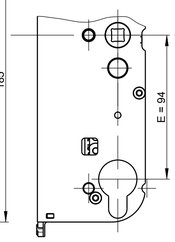

Flügelfräsung für Schlosskasten SECURY Economy

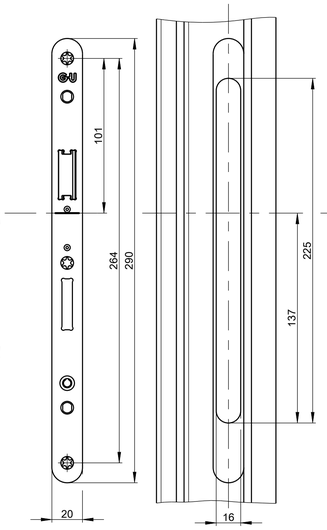

Flügelfräsung für PZ-Lochung

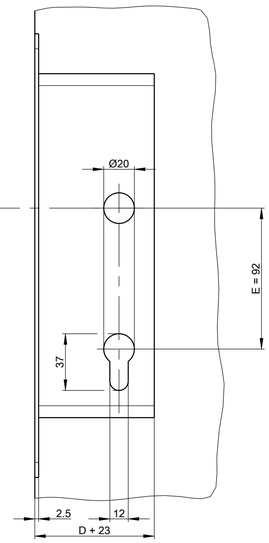

Schlosskasten SECURY Economy

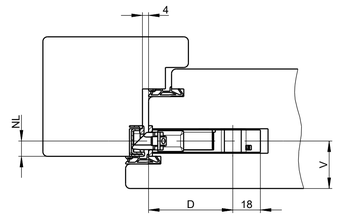

Flügelfräsung für RZ-Lochung

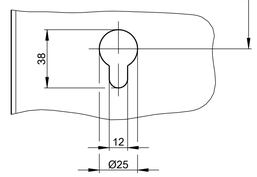

Haustürschloss BKS

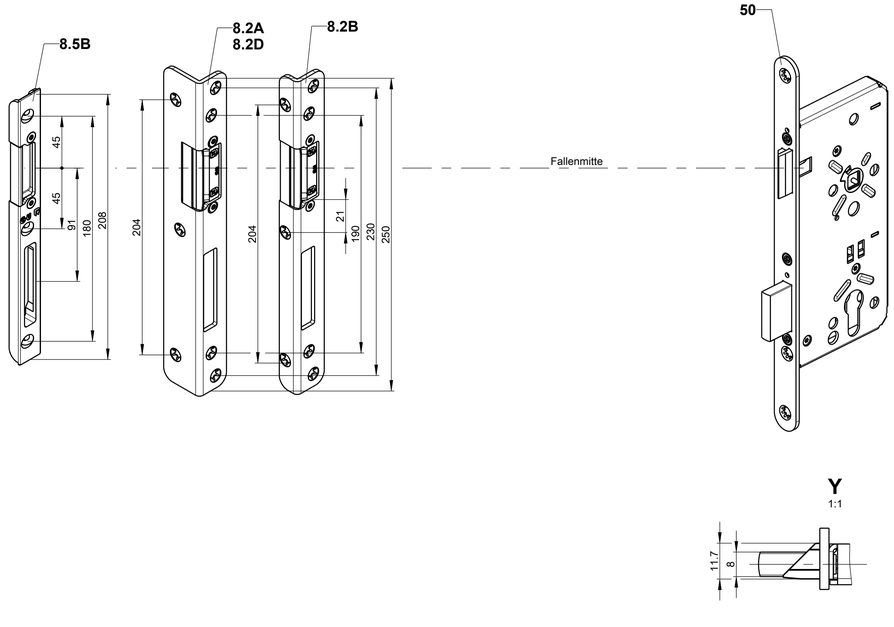

Schlosskasten Haustürschloss BKS mit PZ-Lochung

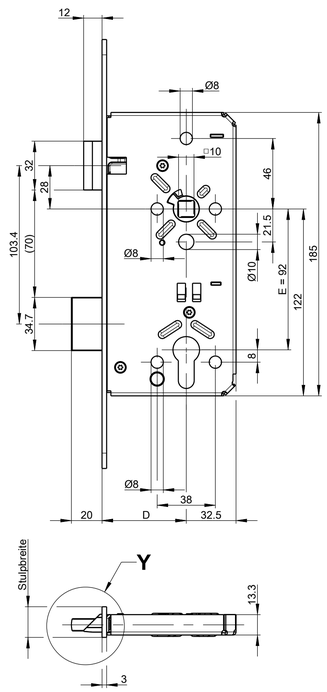

Flügelfräsung für Schlosskasten Haustürschloss

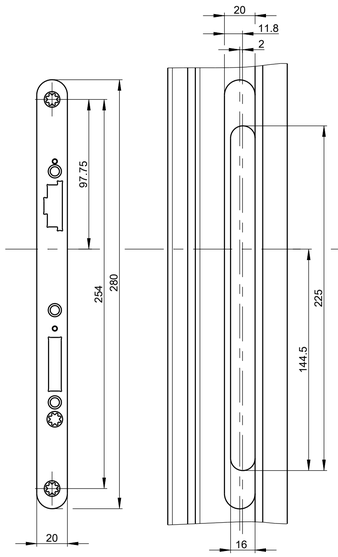

Flügelfräsung für Schlosskasten Haustürschloss

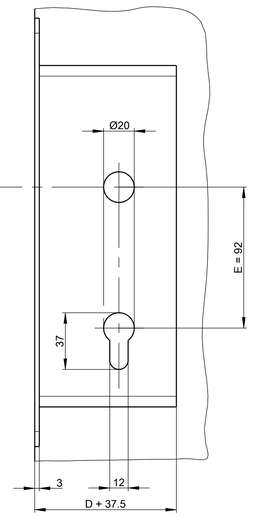

Schlosskasten Haustürschloss BKS

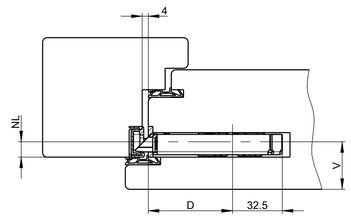

NL = Nutlage (Zubehör)
V = Schlosssitz (profilbezogen)

In der Zeichnung dargestellt: Stulp 20 mm, NL = 10 mm

Einsteckschlösser

Description:
Türverschluss GU-BKS
4 mm Falzluft
Neutrale Holzprofile

Date	Change No.	Sig	Ver.	Replacement for	Revision	Iteration	Level	Scale	Drawing No.	Size	Sheet
02.07.2024	G41281	Ei	Üb	--	10	6	Released	1:2	0-47065-L0-0-0	A1	3/12

The documents accompanying the product were issued when the product was manufactured. They have been updated since then in accordance with our internal processes. If in doubt, you should verify at www.g-u.com, if the technical documents you have at hand are up to date. We are to put the latest edition of our technical documents.

Proprietary rights apply in accordance with ISO 16016.

Sprache: EN, FR, ES, RU
V9

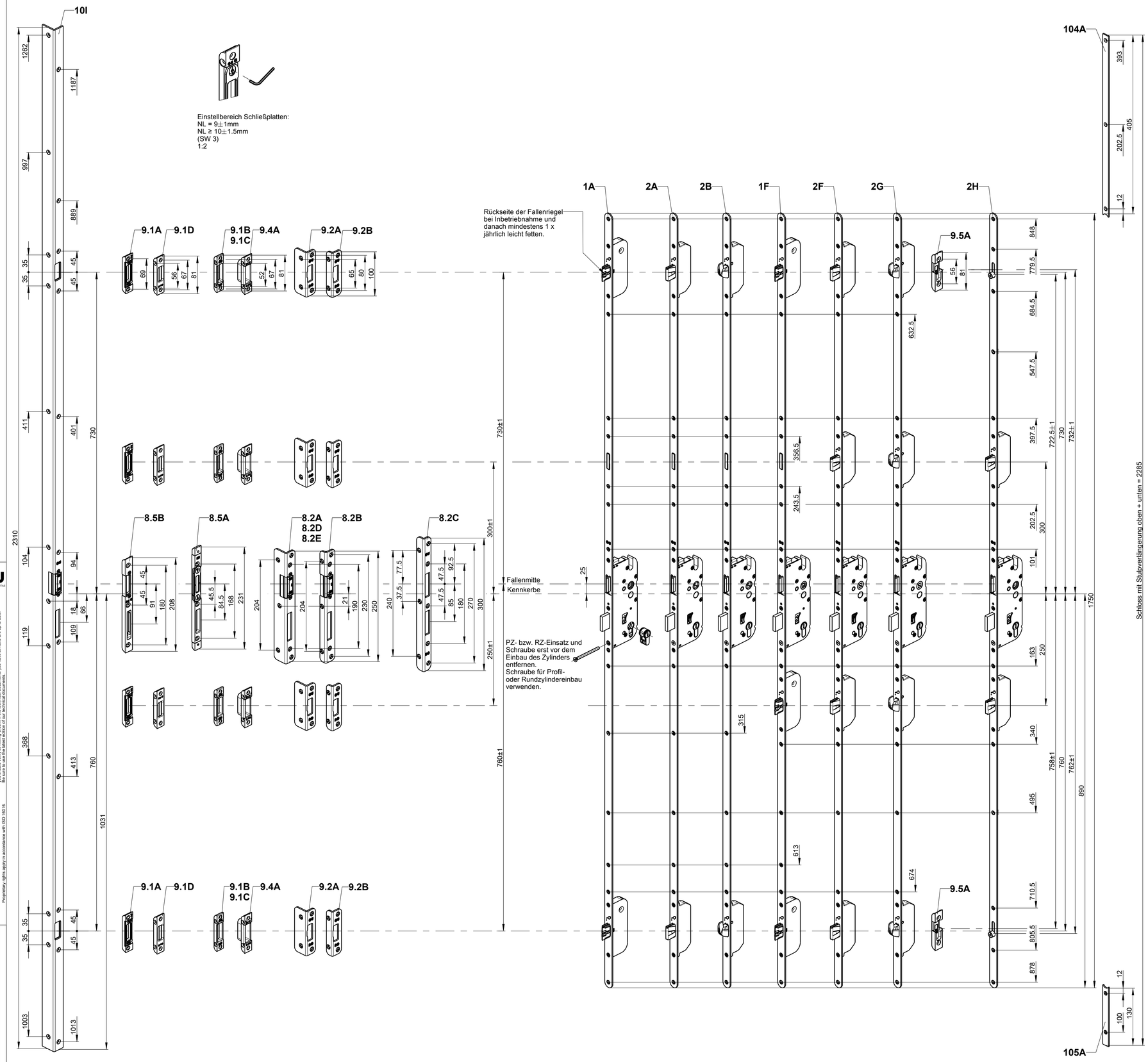

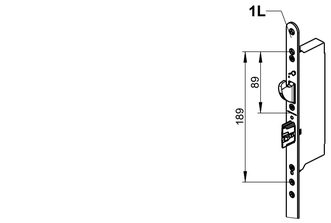

Befestigungslöcher sind nötig für RC4-fähiges Schloss und müssen bauseits angebracht werden.
Das zugehörige rahmenseitige Zubehör ist so zu positionieren, dass der ausgeschlossene Schließhaken eine möglichst große Überdeckung mit dem rahmenseitigen Zubehör aufweist.

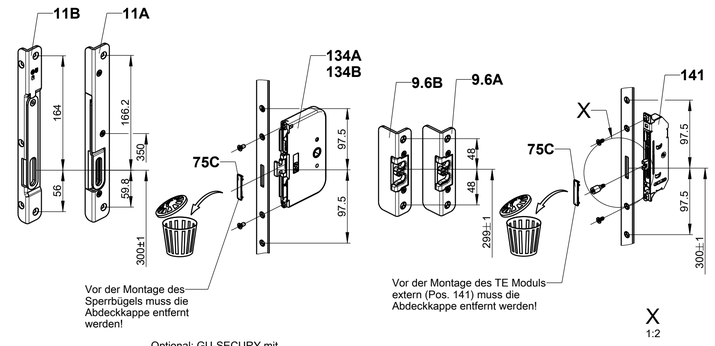

Vor der Montage des Sperrbügels muss die Abdeckkappe entfernt werden!

Optional: GU-SECURY mit Sperrbügel (vorgerichtet für Sperrbügel)

Vor der Montage des TE Moduls extern (Pos. 141) muss die Abdeckkappe entfernt werden!

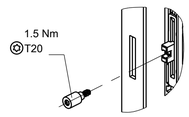

Optional: GU-SECURY Automatic vorgerichtet für TE-Modul Extern

Montageanleitung TE Modul siehe 0-49387

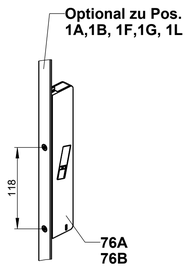

Optionale Montage A-Öffner/A-Öffner Servo mit Anschlusskabel und Stecker siehe Montageanleitung 0-49508-L0 (A-Öffner Version 3)/0-45777-L0 (Servo).

In der Zeichnung dargestellt: Stulp 20 mm, NL = 10 mm

SECURY Systemtechnik
L = 1750

Description:
Türverschluss GU-BKS
4 mm Falzluft
Neutrale Holzprofile

Date	Change No.	Sig	Ver.	Replacement for	Revision	Iteration	Level	Scale	Drawing No.	Size	Sheet
02.07.2024	G41281	Ei	Üb	--	10	6	Released	%	0-47065-L0-0-0	A1	4/12

The documents accompanying the product were issued when the product was manufactured. Only the technical specifications and dimensions in the documents are valid for the product. You should verify at www.gu.com, if the technical documents you have at hand are up to date. Be sure to use the latest edition of the technical documents.

Proprietary rights apply in accordance with ISO 16016.

Sprache:
V9 EN, FR, ES, RU

Einstellbereich Schließplatten:
NL = 9±1mm
NL ≥ 10±1.5mm
(SW 3)
1:2

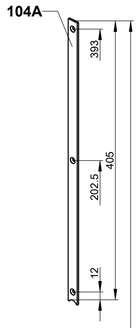

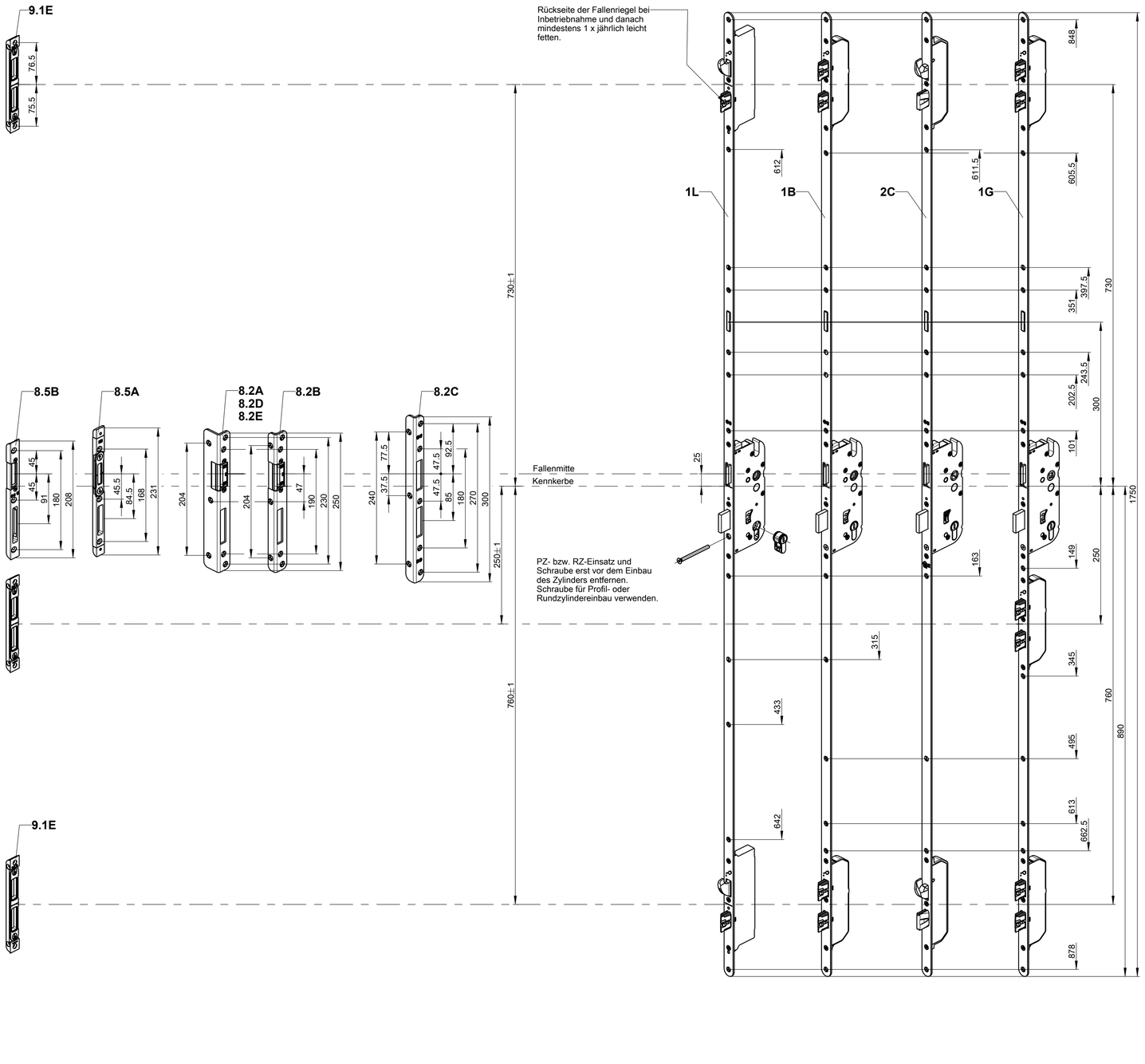

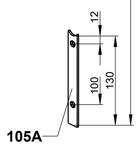

Schloss mit Stulpverlängerung oben + unten = 2285

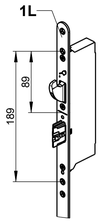

Befestigungslöcher sind nötig für RC4-fähiges Schloss und müssen bauseits angebracht werden. Das zugehörige rahmenseitige Zubehör ist so zu positionieren, dass der ausgeschlossene Schließhaken eine möglichst große Überdeckung mit dem rahmenseitigen Zubehör aufweist.

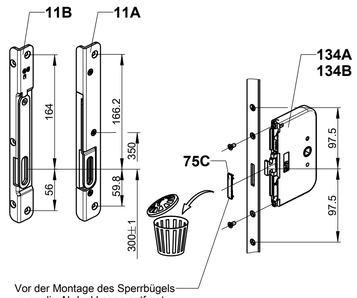

Vor der Montage des Sperrbügels muss die Abdeckkappe entfernt werden!

Optional: GU-SECURY mit Sperrbügel (vorgerichtet für Sperrbügel)

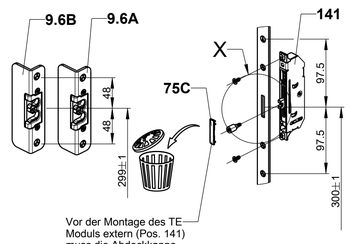

Vor der Montage des TE-Moduls extern (Pos. 141) muss die Abdeckkappe entfernt werden!

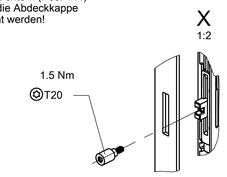

Optional: GU-SECURY Automatic vorgerichtet für TE-Modul Extern

Montageanleitung TE Modul siehe 0-49387

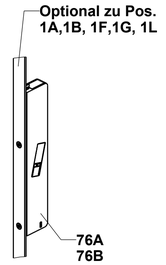

Optionale Montage A-Öffner/A-Öffner Servo mit Anschlusskabel und Stecker siehe Montageanleitung 0-49508-L0 (A-Öffner Version 3)/0-45777-L0 (Servo).

In der Zeichnung dargestellt: Stulp 20 mm, NL = 10 mm

SECURY Systemtechnik
L = 1750

Description:
Türverschluss GU-BKS
4 mm Falzluft
Neutrale Holzprofile

Date	Change No.	Sig	Ver.	Replacement for	Revision:	Iteration:	Level:	Scale	Drawing No.	Size	Sheet
02.07.2024	G41281	Ei	Üb	--	10	6	Released	%	0-47065-L0-0-0	A1	5/12

The documents accompanying the product were issued when the product was manufactured. Do not take any liability for the correctness of the product data, drawings and documents if you should verify at www.gu.com if the technical documents you have at hand are up to date. Be sure to use the latest edition of the technical documents.

Proprietary rights apply in accordance with ISO 16016.

Sprache
V9 EN, FR, ES, RU

Falzhebelgetriebe

In Schlusslage gezeichnet.
Abbildung DIN links

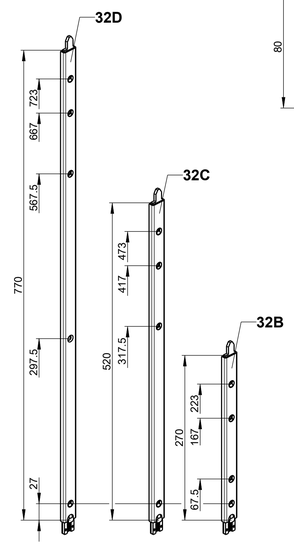

Fräsung für Falzhebelgetriebe Pos. 111A, 111B

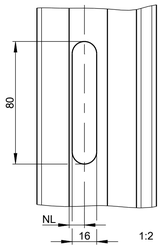

Falzhebelgetriebe

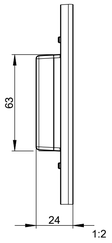

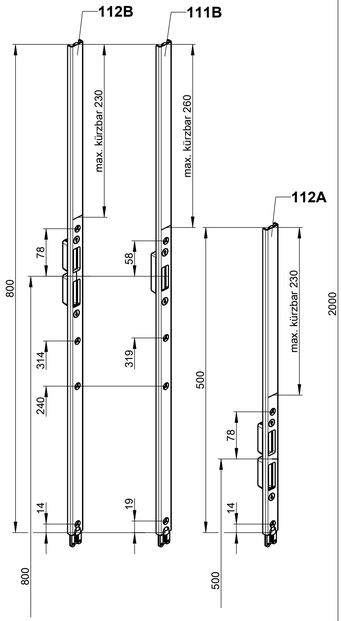

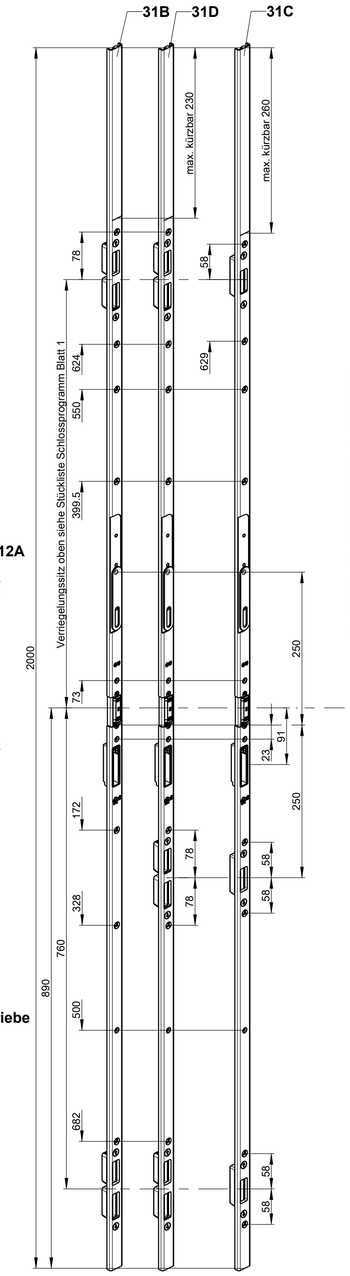

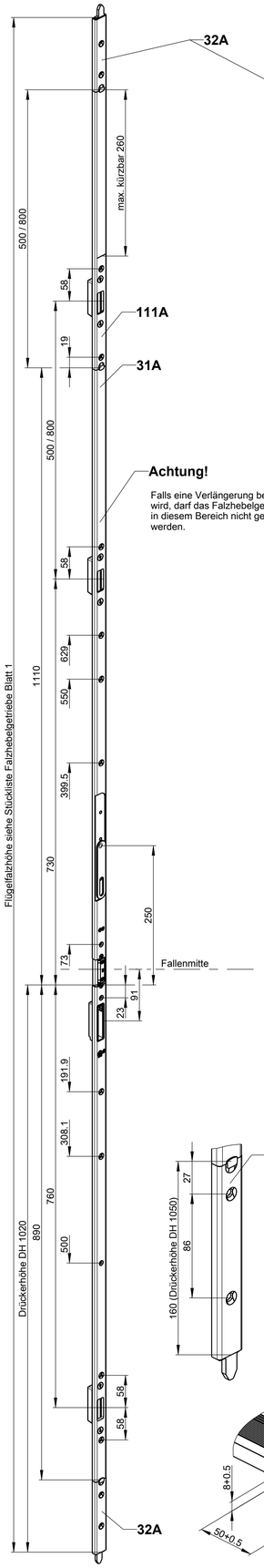

Achtung!

Falls eine Verlängerung benötigt wird, darf das Falzhebelgetriebe in diesem Bereich nicht gekürzt werden.

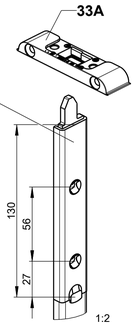

Schließplattensitz oben waagrecht

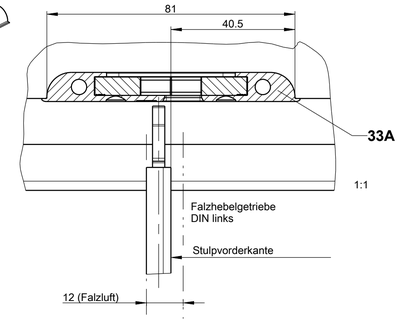

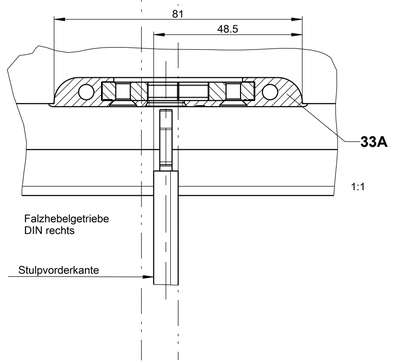

Schließplattensitz unten waagrecht

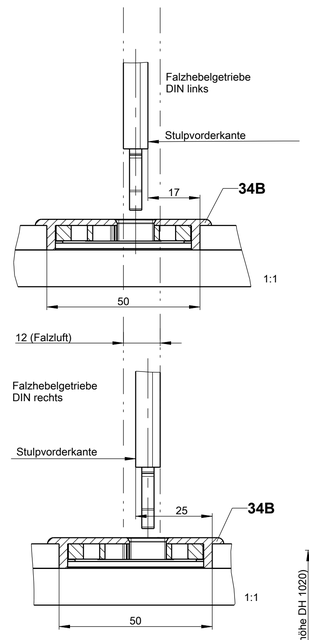

Einlegen der Schließplatte Falzhebelgetriebe

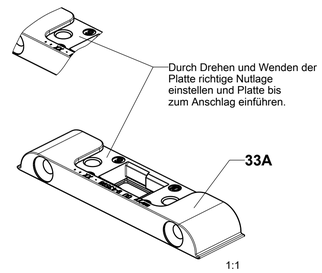

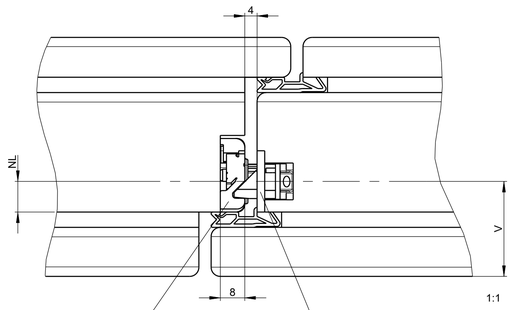

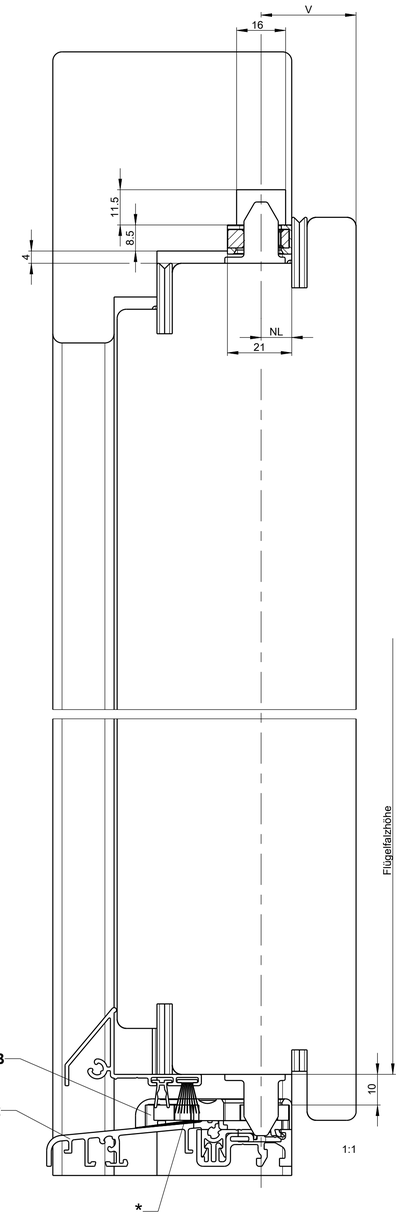

Einlegen der Schließplatte in GU Türschwelle

1. Schritt

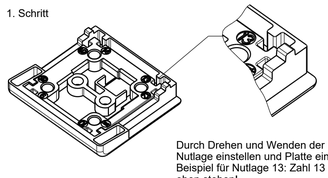

Durch Drehen und Wenden der Platte richtige Nutlage einstellen und Platte einlegen.
Beispiel für Nutlage 13: Zahl 13 muss rechts oben stehen!
Siehe Abbildung.

2. Schritt

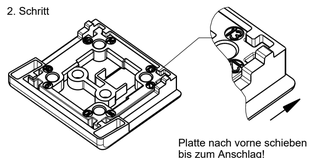

Platte nach vorne schieben bis zum Anschlag!
Siehe Abbildung.

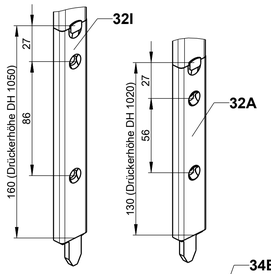

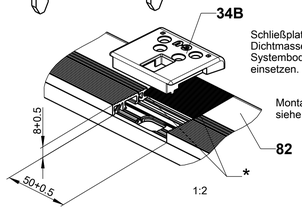

Schließplatte (Pos. 34B) mit Dichtmasse in Systembodenschwelle (Pos. 82) einsetzen.

Montage der Systembodenschwelle siehe Zeichnung

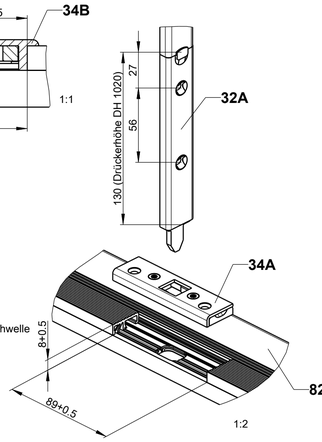

Fräsung für Falzhebelgetriebe Pos. 112A, 112B

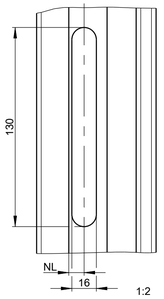

Falzhebelgetriebe

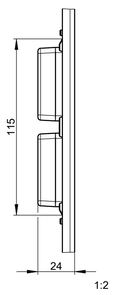

-Die Fallenriegel müssen frei in das Falzhebelgetriebe einlaufen können.

Ausschlusseinheit oben und unten einhängen.

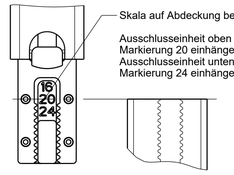

Skala auf Abdeckung beachten!

Ausschlusseinheit oben auf Markierung 20 einhängen.
Ausschlusseinheit unten auf Markierung 24 einhängen.

Falzhebelgetriebe in Schlusslage bringen!

* Dichtmasse

NL = Nutlage (Zubehör)
V = Schlosssitz (profilbezogen)

In der Zeichnung dargestellt: Stulp 20 mm, NL = 10 mm

Türverschlusseinheiten siehe Blatt 3

Weitere Schnittdarstellungen siehe Blatt 7 und Blatt 8

Falzhebelgetriebe

Description:
Türverschluss GU-BKS
4 mm Falzluft
Neutrale Holzprofile

Date	Change No.	Sig	Ver.	Replacement for	Revision	Iteration	Level	Scale	Drawing No.	Size	Sheet
02.07.2024	G41281	Ei	Üb	--	10	6	Released	%	0-47065-L0-0-0	A1	6/12

The documents accompanying the product were issued when the product was manufactured. They show the status of the product at the time of delivery. Subsequent changes to the product or the documents you should verify at www.gu-com of the technical documents you have at hand are up to date. Be sure to use the latest edition of our technical documents.

Proprietary rights apply in accordance with ISO 16016.

Sprache: EN, FR, ES, RU

V9

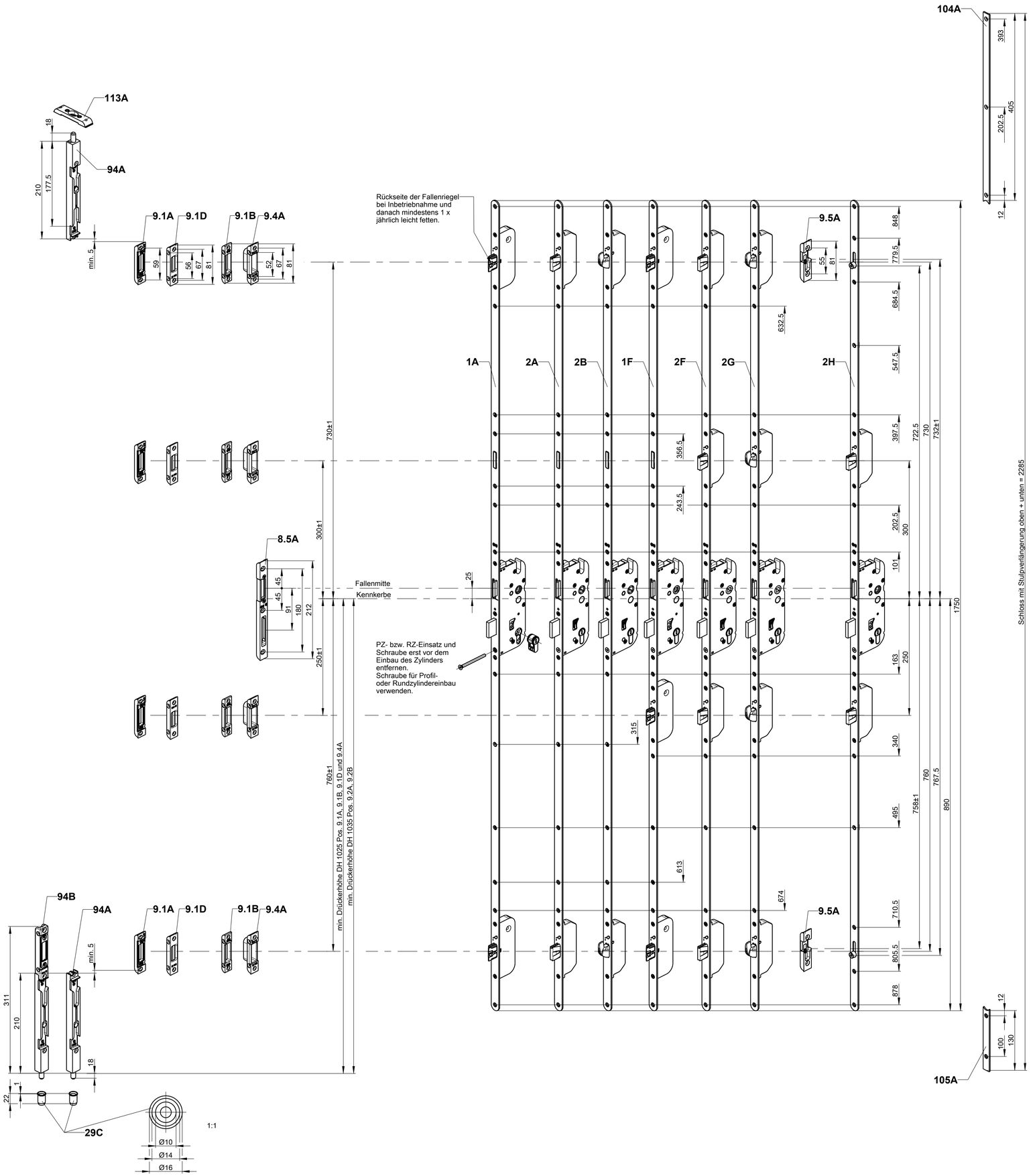

Schließplattensitz oben waagrecht

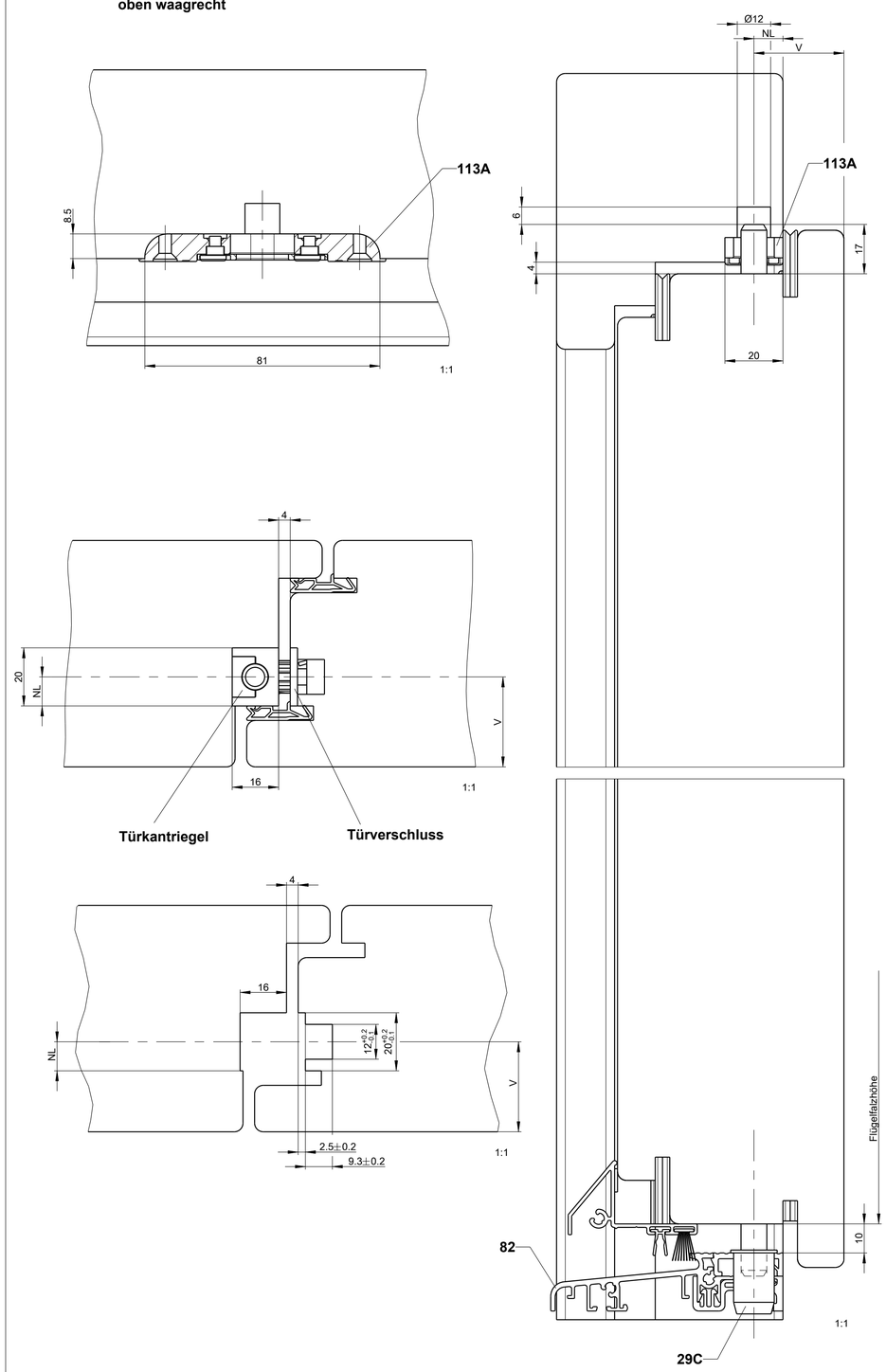

Weitere Schnittdarstellungen für Schließplatte und Schließblech NL = 10 siehe Blatt 7 und Blatt 8

Einbau GU-Systembodenschwelle siehe 0-46895-DC.
Der Einbau des Kantriegels ist nur für Türhöhen mit min. 2040 mm möglich.
In der Zeichnung dargestellt: Stulp 20 mm, NL = 10 mm

Türkantriegel mit SECURY L = 1750

Description:
Türverschluss GU-BKS
4 mm Falzluft
Neutrale Holzprofile

Date	Change No.	Sig	Ver.	Replacement for	Revision:	Iteration:	Level:	Scale	Drawing No.	Size	Sheet
02.07.2024	G41281	Ei	Üb	--	10	6	Released	%	0-47065-L0-0-0	A1	7/12

The documents accompanying the product were issued when the product was manufactured. Due to further technical development, the product may deviate from the documents. You should verify at www.gu.com, if the technical documents you have at hand are up to date. Be sure to use the latest edition of our technical documents.
Proprietary rights apply in accordance with ISO 16016

Signs: EN, FR, ES, RU
V8

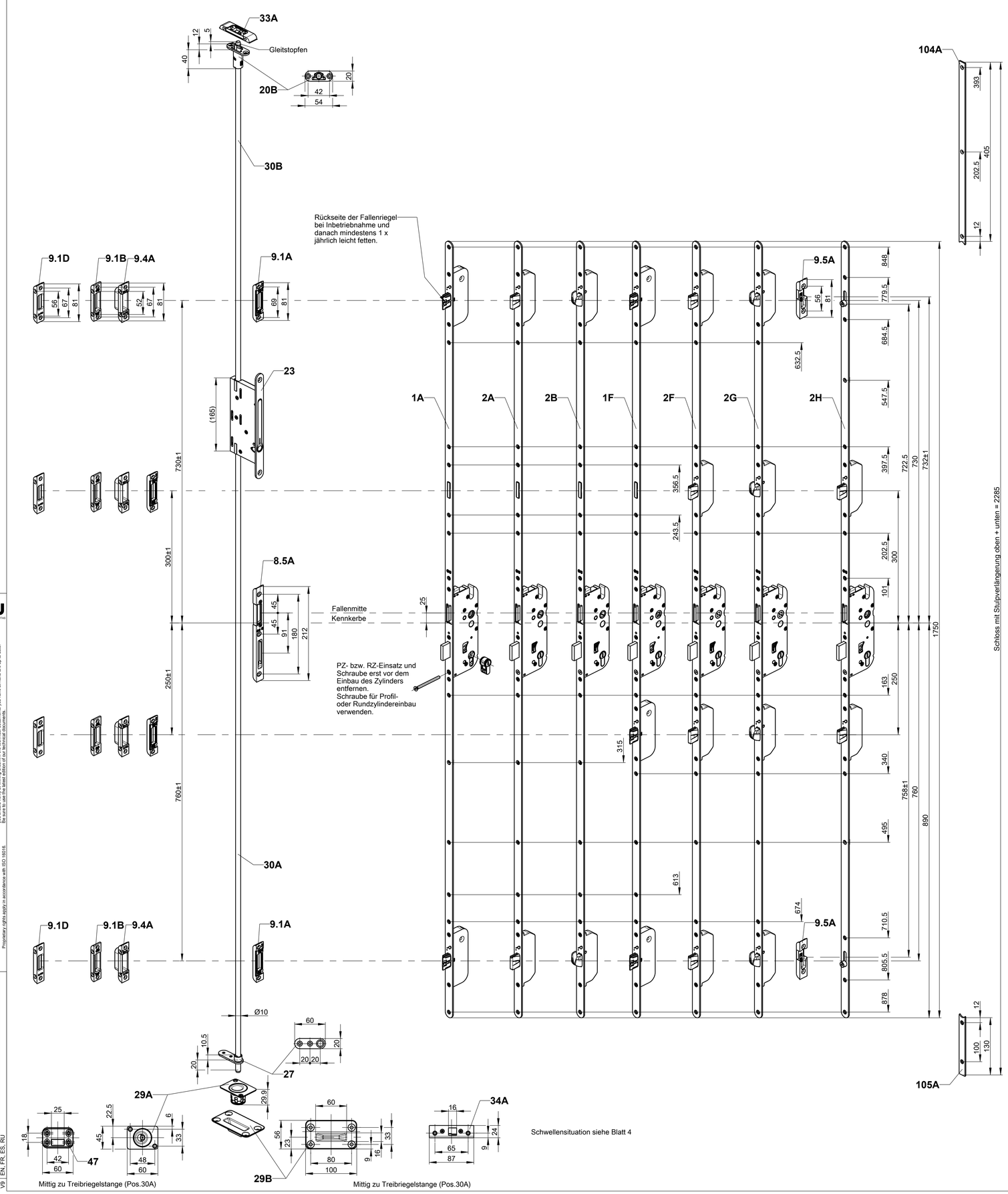

Schwellensituation siehe Blatt 4

Montage- und Bedienungsanleitung/-en:
Falztreibriegelschloss B 1899 C59838000 / Bestimmung der Stangenlänge beachten.

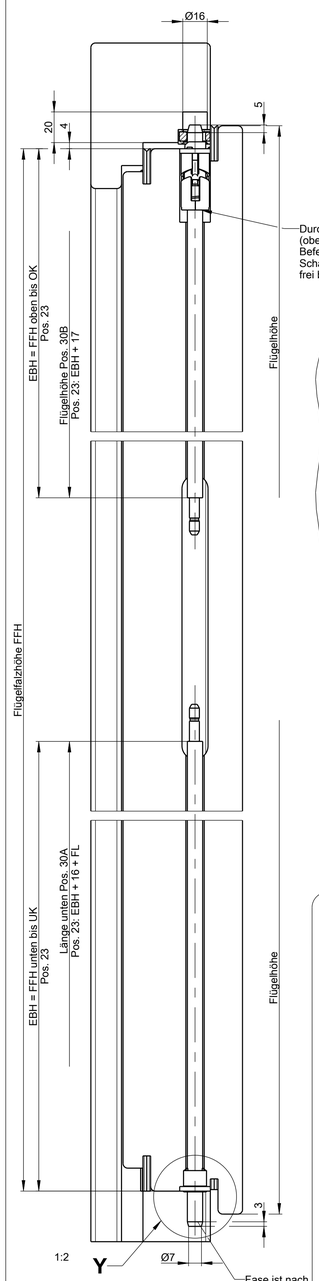

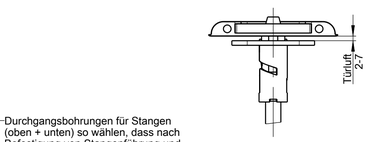

Fräsung für Falztreibriegelschloss

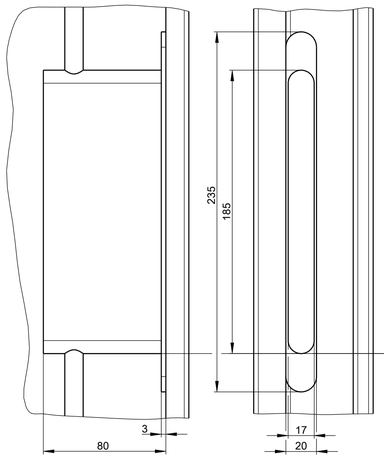

Falztreibriegelschloss

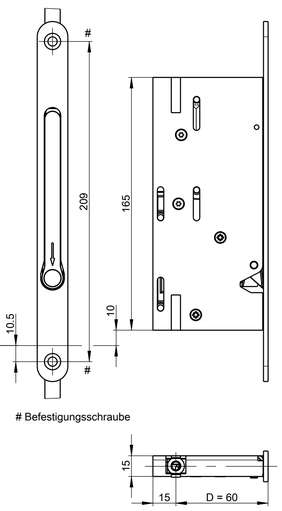

Befestigungsschraube

Pos. 23
Maßangaben bei Dornmaß = 60

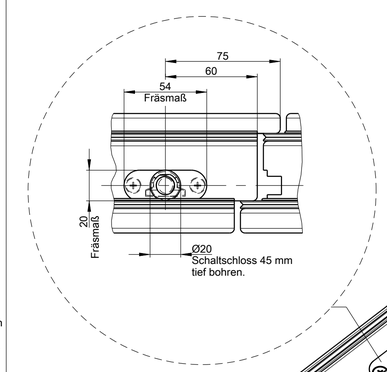

Schaltschloss

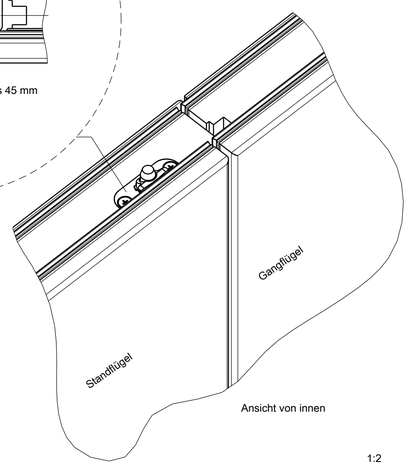

1:2

Y
1:2

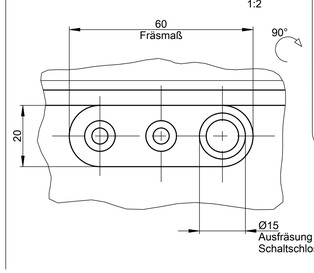

Weitere Schnittdarstellungen für Schließplatte und Schließblech NL = 10 siehe Blatt 7 und 8

Falztreibriegelschloss mit SECURY L = 1750

Description:
Türverschluss GU-BKS
4 mm Falzluft
Neutrale Holzprofile

Date	Change No.	Sig	Ver.	Replacement for	Revision:	Iteration:	Level:	Scale	Drawing No.	Size	Sheet
02.07.2024	G41281	Ei	Üb	--	10	6	Released	%	0-47065-L0-0-0	A1	8/12

The documents accompanying the product were issued when the product was manufactured. Due to further technical developments, deviations may occur in the meantime. You should verify at www.gu.com, if the technical documents you have at hand are up to date. Be sure to use the latest edition of our technical documents.

Proprietary rights apply in accordance with ISO 16016.

Sprache: EN, FR, ES, RU

V8

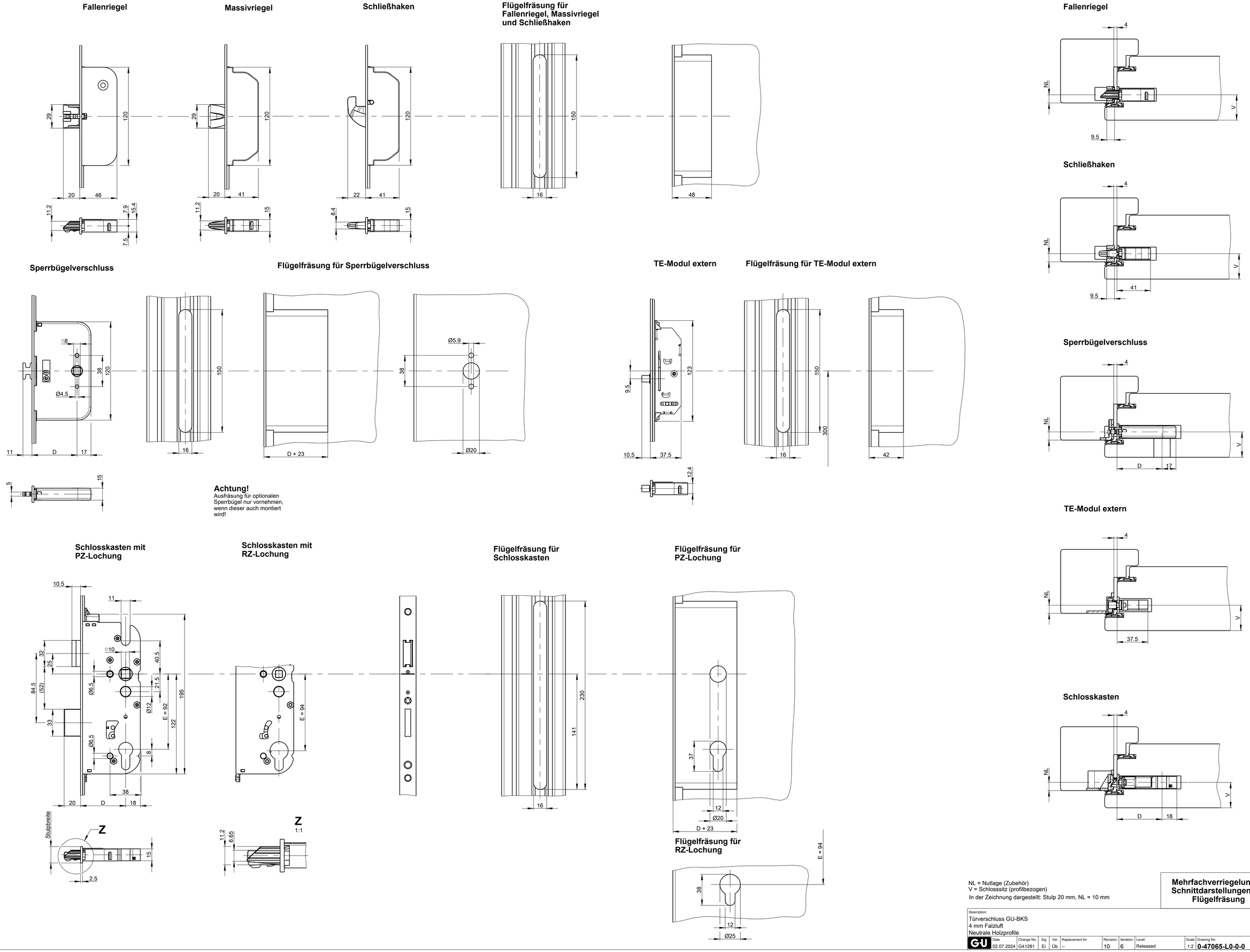

NL = Nutlage (Zubehör)
V = Schlosssitz (profilbezogen)
In der Zeichnung dargestellt: Stulp 20 mm, NL = 10 mm

Mehrfachverriegelungen: Schnittdarstellungen und Flügelfräsung

Description:
Türverschluss GU-BKS
4 mm Falzluft
Neutrale Holzprofile

Date	Change No.	Sig	Ver.	Replacement for	Revision:	Iteration:	Level:	Scale	Drawing No.	Size	Sheet
02.07.2024	G41281	Ei	Üb	--	10	6	Released	1:2	0-47065-L0-0-0	A1	9/12

The documents accompanying the product were issued when the product was manufactured. Due to further developments, the product may differ from the product described herein. You should verify at www.gu.com, if the technical documents you have at hand are up-to-date. Be sure to use the latest edition of our technical documents.

Proprietary rights apply in accordance with ISO 16016.

Signs: EN, FR, ES, RU

V0

Doppelfallenriegel

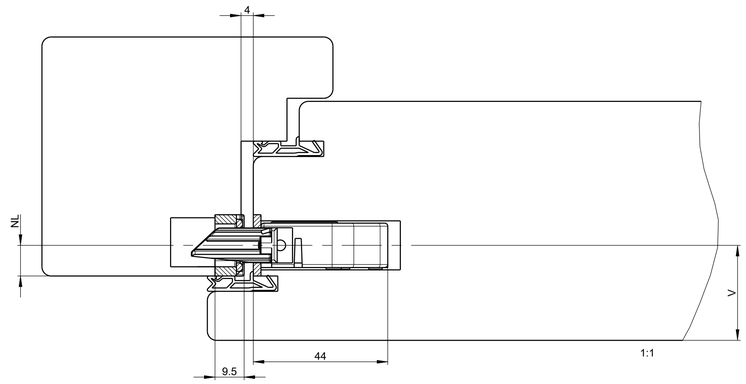

Doppelriegel

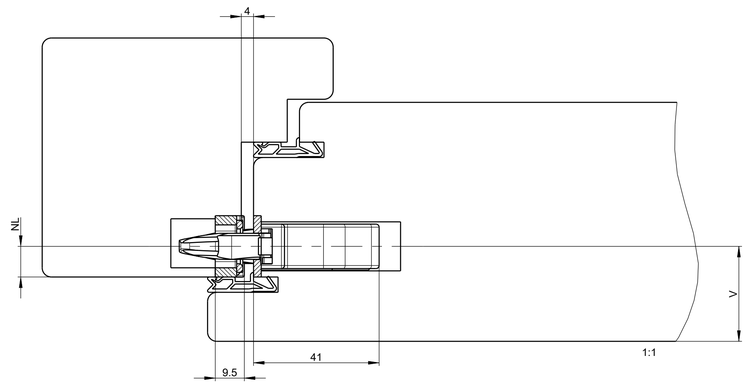

Automatic Doppelriegel

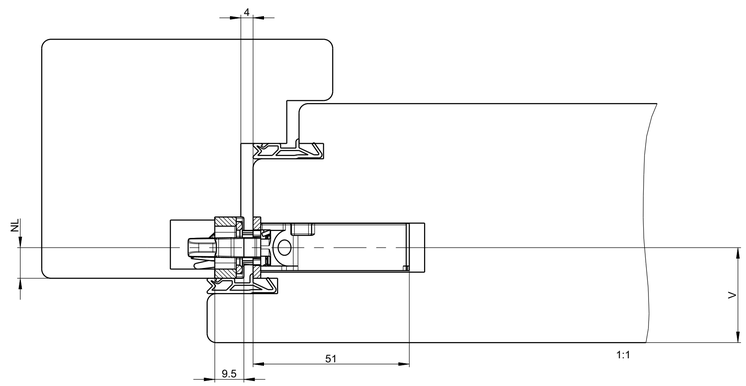

Doppelfallenriegel

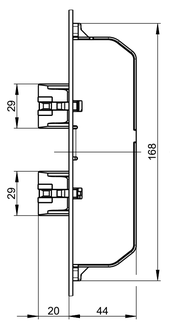

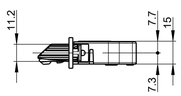

Doppelriegel

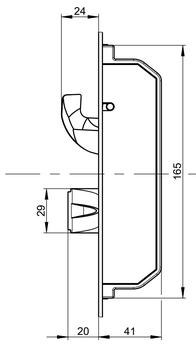

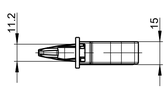

Flügelfräsung für Doppelfallenriegel, Doppelriegel

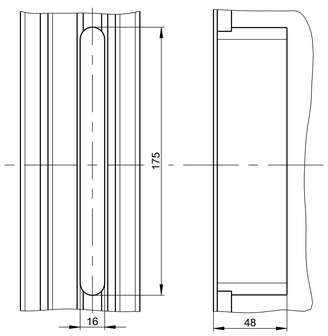

Automatic Doppelriegel

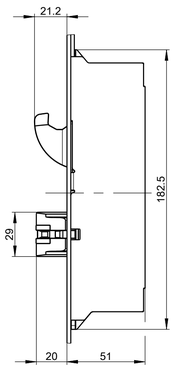

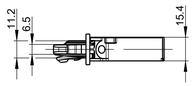

Flügelfräsung für Automatic Doppelriegel

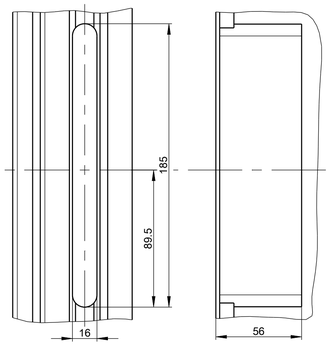

NL = Nutlage (Zubehör)
V = Schlosssitz (profilbezogen)
In der Zeichnung dargestellt: Stulp 20 mm, NL = 10 mm

Mehrfachverriegelungen: Schnittdarstellungen und Flügelfräsung

Description:
Türverschluss GU-BKS
4 mm Falzluft
Neutrale Holzprofile

Date	Change No.	Sig	Ver.	Replacement for	Revision:	Iteration:	Level:	Scale	Drawing No.	Size	Sheet
02.07.2024	G41281	Ei	Üb	--	10	6	Released	1:2	0-47065-L0-0-0	A1	10/12

The documents accompanying the product were issued when the product was manufactured. Due to the fact that products and technical documentation are continually improved, you should verify at www.gu.com, if the technical documents you have at hand are up to date. Be sure to use the latest edition of the technical documents.

Proprietary rights apply in accordance with ISO 16016.

Sprache: EN, FR, ES, RU

V9

Rahmenfräsung für Schließplatte Pos. 9.1E

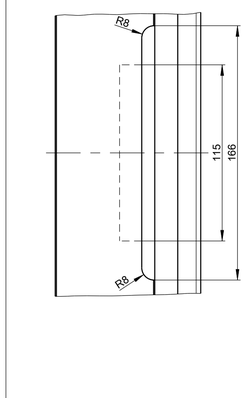

Rahmenfräsung für Schließplatte Pos. 9.1A, 9.1B, 9.1C,9.1D, 9.4A

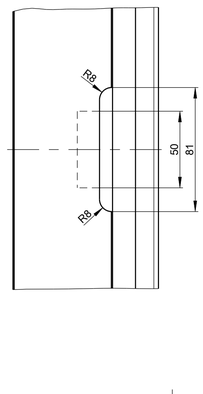

Rahmenfräsung für Winkelschließplatte Pos. 9.2A

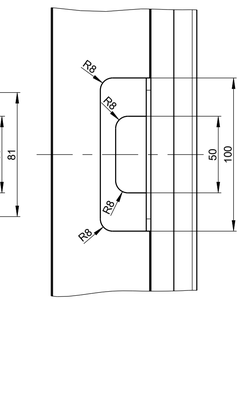

Rahmenfräsung für Winkelschließplatte Pos. 9.2B

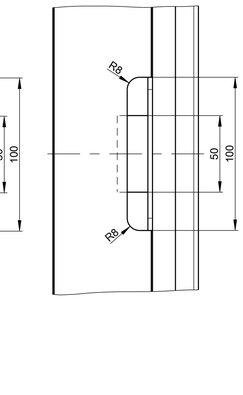

Rahmenfräsung für Schließplatte Pos. 9.5A

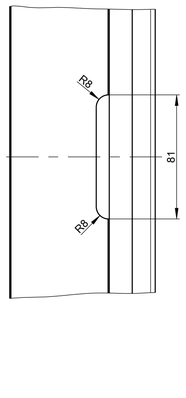

Rahmenfräsung für Winkelschließplatte TE Pos. 9.6A

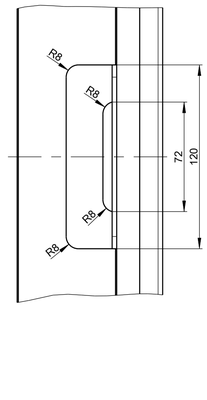

Rahmenfräsung für Winkelschließplatte TE Pos. 9.6B

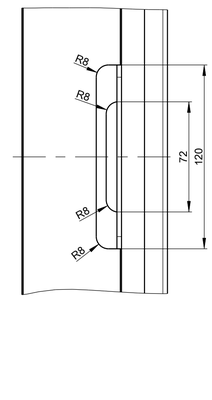

Rahmenfräsung für Schließleiste, Fallenriegel Pos. 10I

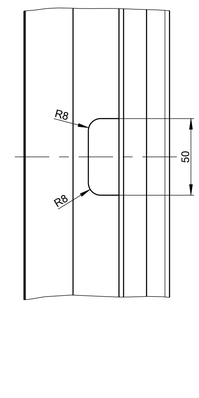

Rahmenfräsung für Fangplatte

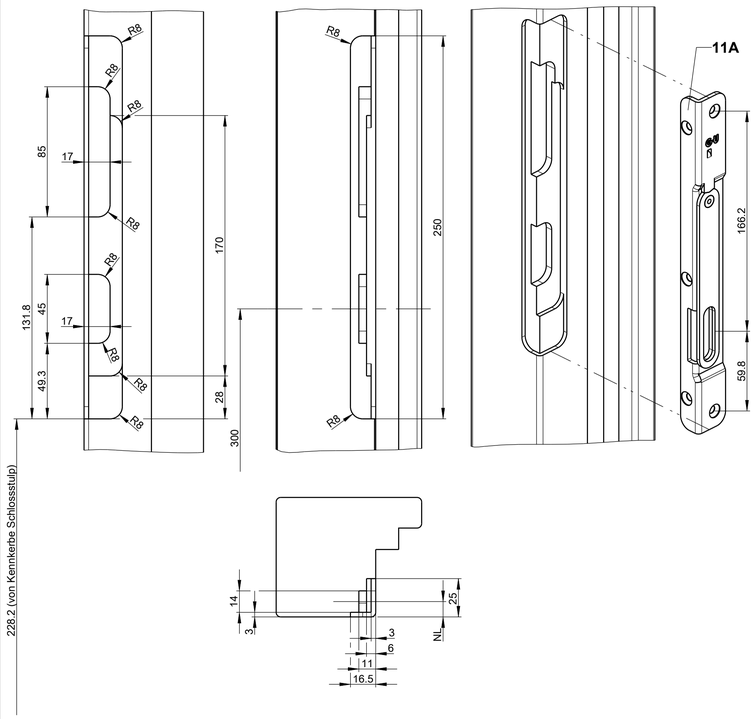

Rahmenfräsung für Schließblech Pos. 8.5B

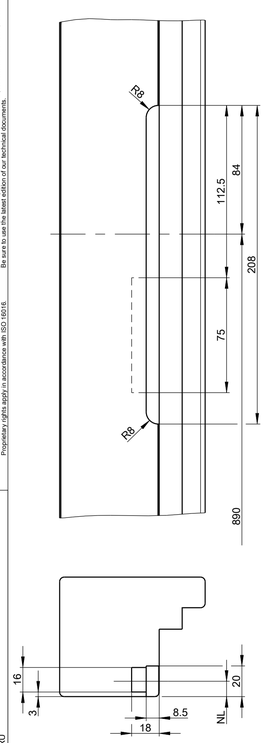

Rahmenfräsung für Schließblech Pos. 8.5A

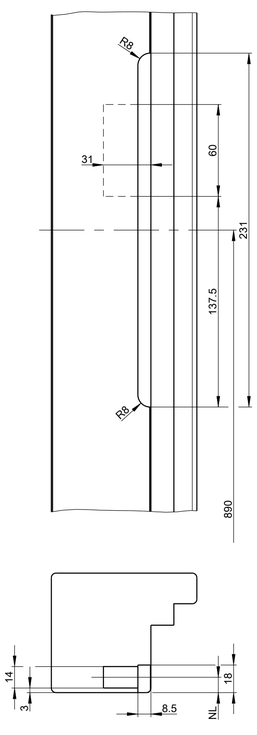

Rahmenfräsung für Winkelschließblech Pos. 8.2A, 8.2D und 8.2E

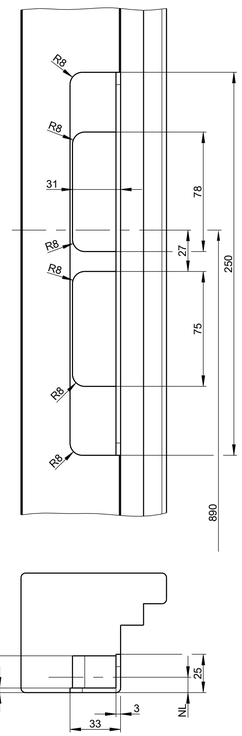

Rahmenfräsung für Winkelschließblech Pos. 8.2B

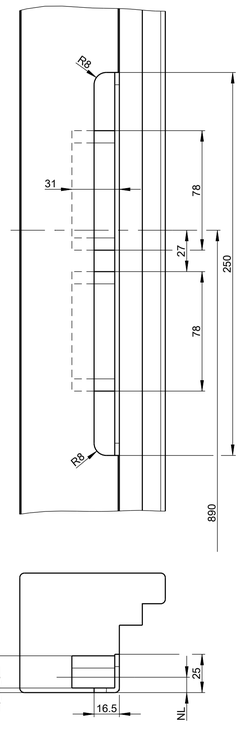

Rahmenfräsung für Winkelschließblech Pos. 8.2C

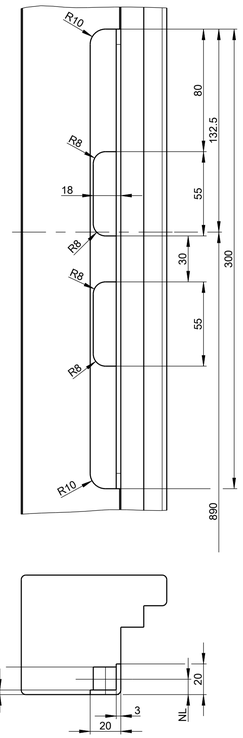

Rahmenfräsung für Schließleiste, Hauptfalle Pos. 10I

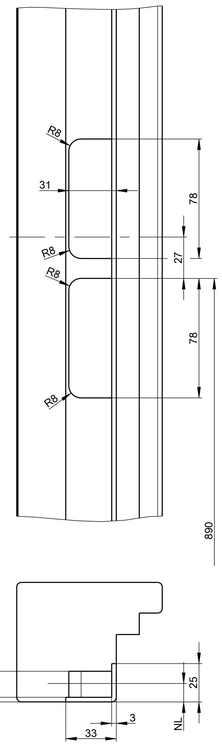

Rahmenfräsung für Fangplatte

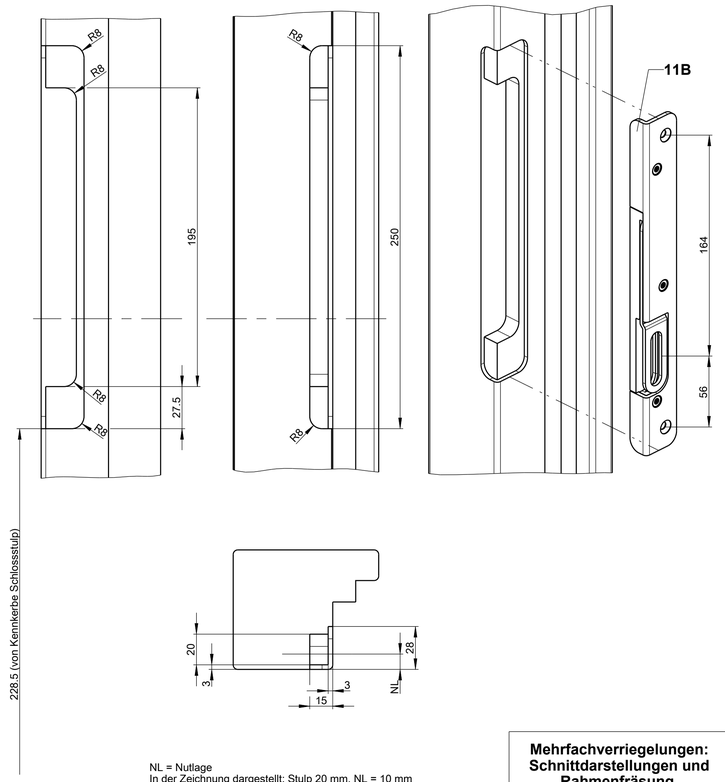

An der Ausfräsung für das Schließblech muss zwischen Falle und Riegel für die Verschraubung Holz stehen bleiben.

NL = Nutlage
In der Zeichnung dargestellt: Stulp 20 mm, NL = 10 mm

Mehrfachverriegelungen: Schnittdarstellungen und Rahmenfräsung

Description:
Türverschluss GU-BKS
4 mm Falzluft
Neutrale Holzprofile

Date	Change No.	Sig	Ver.	Replacement for	Revision	Iteration	Level	Scale	Drawing No.	Size	Sheet
02.07.2024	G41281	Ei	Üb	--	10	6	Released	1:2	0-47065-L0-0-0	A1	11/12

The documents accompanying the product were issued when the product was manufactured. They may differ from the current status of the product delivered today. You should verify at www.gu.com, if the technical documents you have at hand are up-to-date. Be sure to use the latest edition of our technical documents.

Proprietary rights apply in accordance with ISO 16016.

Signets
V8 EN, FR, ES, RU

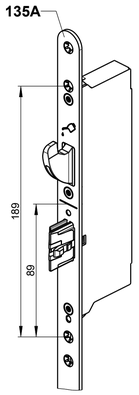

Befestigungslöcher sind nötig für RC4-fähiges Schloss und müssen bauseits angebracht werden. Das zugehörige rahmenseitige Zubehör ist so zu positionieren, dass der ausgeschlossene Schließhaken eine möglichst große Überdeckung mit dem rahmenseitigen Zubehör aufweist.

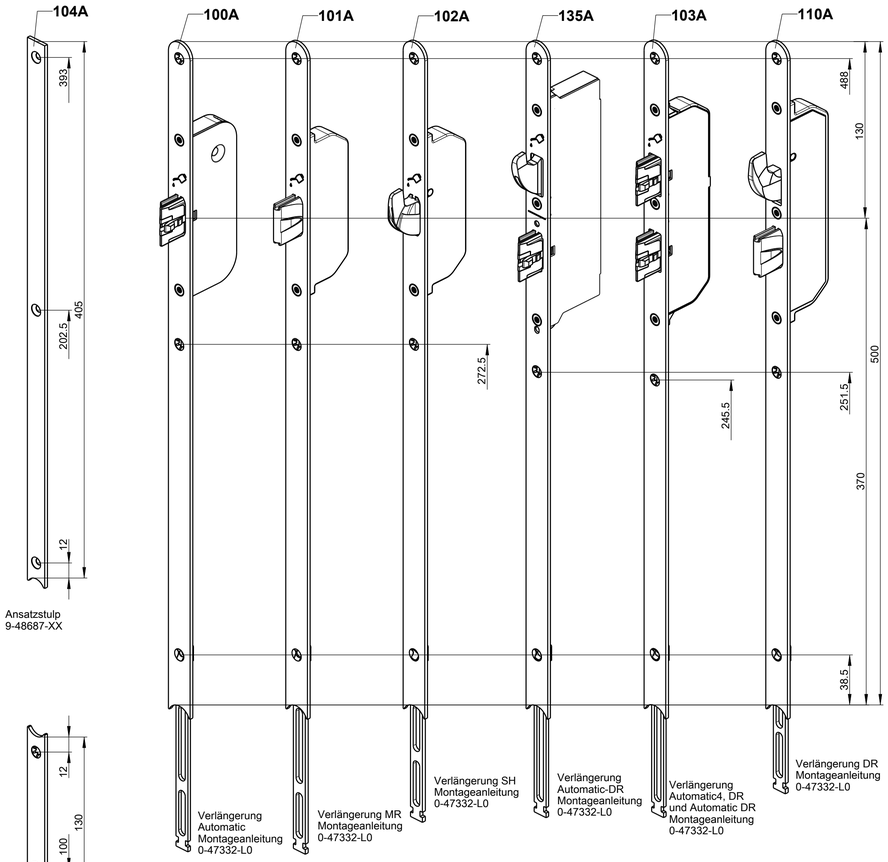

In verschiedenen Längen erhältlich.
Siehe Bestellkatalog

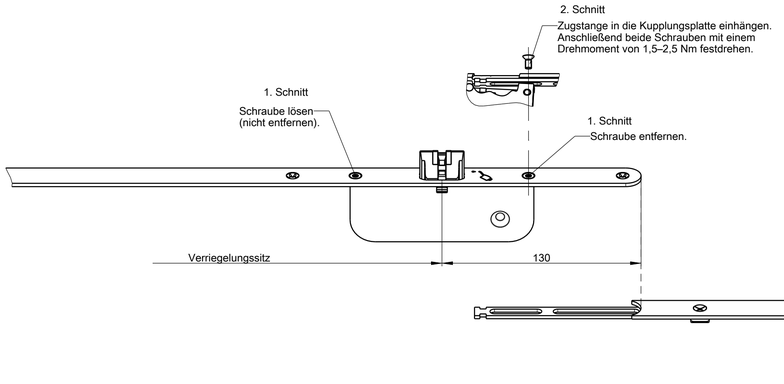

Elektrischer Türöffner

Rahmenfräsung für GU-BKS Elektrotüröffner ET 8

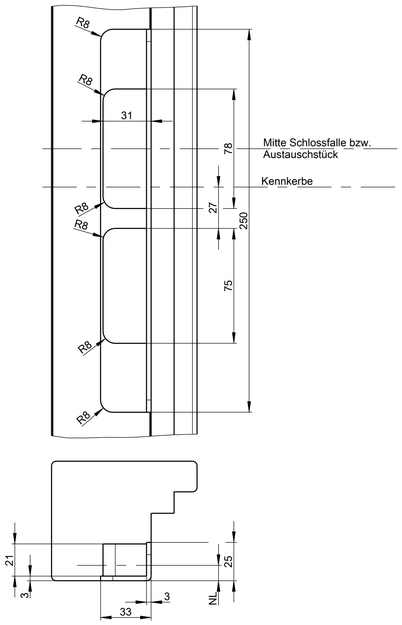

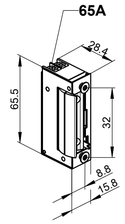

Elektrischer Türöffner GU-BKS ET 8 mit Arbeitsstrom (A) und mechanischer Entriegelung (E), blauer Anschlussblock

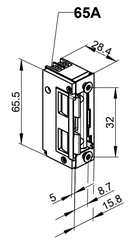

Elektrischer Türöffner GU-BKS ET 8 mit Arbeitsstrom (A), mechanischer Entriegelung (E) und Fallengleitdeckel (F), blauer Anschlussblock

Schlosskasten

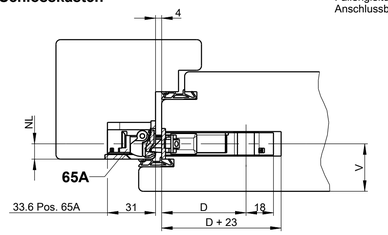

Kabelübergang

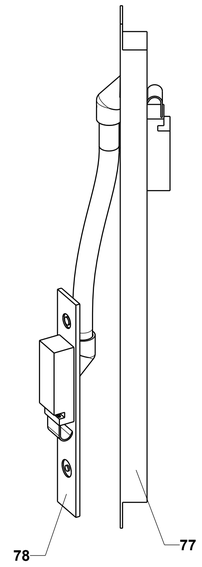

Durch Steckverbindung lösbar (bei Verwendung von trennbarem Kabelübergang)
Montageanleitung: 0-45510-L0

Siehe Bestellkatalog

SECUREconnect

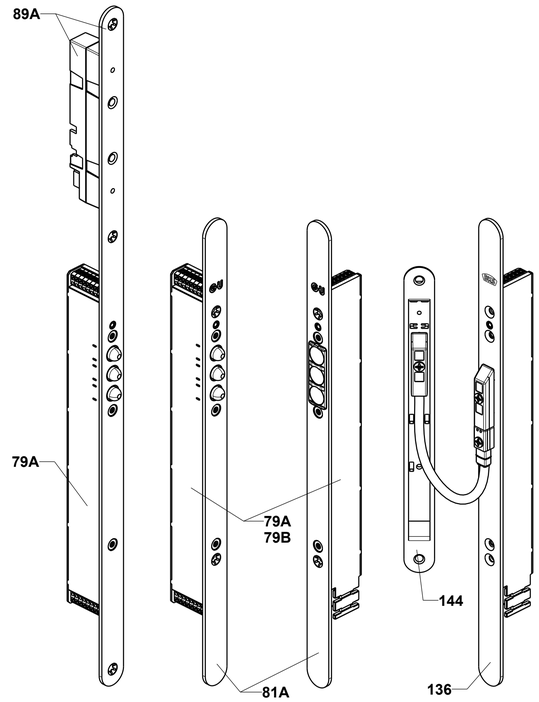

Bedienungsanleitung/-en:
B-55600-34-4-6 / C59501167
Montageanleitung: 0-45733-L0

mit integriertem Netzteil

Bedienungsanleitung/-en:
B 5527 0200 / C59501259

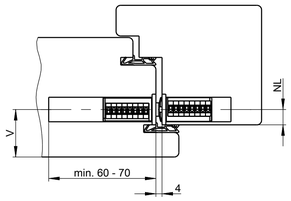

Siehe Bestellkatalog

Bandsicherung

Einstellhinweis:

Schließkeile möglichst nahe der Bänder montieren.
Verzahnung der Einbohrzapfen ist parallel zur Verzahnung der Bandsicherungplatte (siehe Schnittdarstellung rechts) einzustellen.
Funktion prüfen.

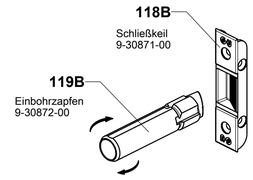

Für die Montage der Ausführung RC müssen folgende Punkte beachtet werden:

1. Es sind Holzarten mit einer Rohdichte ≥ 0,6g/cm³ (Merkblatt HO.06-2/A1) zu wählen, da diese ein sehr gutes Stehvermögen haben.
2. Passende Schraubengröße verwenden.
3. Sämtliche Schrauben vorbohren (0,8 x Kern-Ø).
4. Die umlaufende Falzluft soll maximal 4 mm betragen.
5. Verwendung einer bandseitigen Sicherung auf Höhe der Verriegelungssitze.
6. Verwendung von RC2- oder RC3-geprüften Haustürbändern (GU M 416 3D oder GU M 516 3D).

Bandsicherung

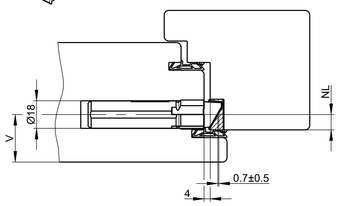

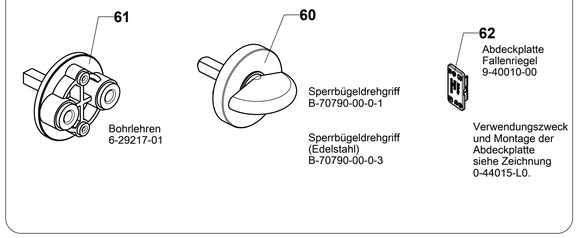

Bohrlehren
6-29217-01

Sperrbügeldrehgriff
B-70790-00-0-1

Sperrbügeldrehgriff
(Edelstahl)
B-70790-00-0-3

Abdeckplatte
Fallenriegel
9-40010-00

Verwendungszweck und Montage der Abdeckplatte siehe Zeichnung 0-44015-L0.

Haustürband

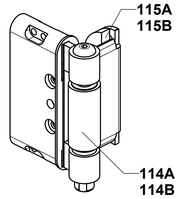

Siehe Bestellkatalog

Systembodenschwelle

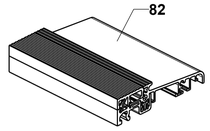

Siehe Bestellkatalog

NL = Nutlage
V = Schlosssitz (profilbezogen)

Zubehör

Description:
Türverschluss GU-BKS
4 mm Falzluft
Neutrale Holzprofile

Date	Change No.	Sig	Ver.	Replacement for	Revision	Iteration	Level	Scale	Drawing No.	Size	Sheet
02.07.2024	G41281	Ei	Üb	--	10	6	Released	1:2	0-47065-L0-0-0	A1	12/12

The documents accompanying the product were issued when the product was manufactured. They may be out of date when you receive the product or may not be up to date. You should verify at www.gu.com if the technical documents you have at hand are up to date. We are to use the latest edition of our technical documents.

Proprietary rights apply in accordance with ISO 16016.

Sprache:
V9 EN, FR, ES, RU